COVERNIT

SZERELÉSI ÚTMUTATÓ

BEJÁRATI ELŐTETŐ T-160



1x

10 min

HU

BEJÁRATI ELŐTETŐ T-160

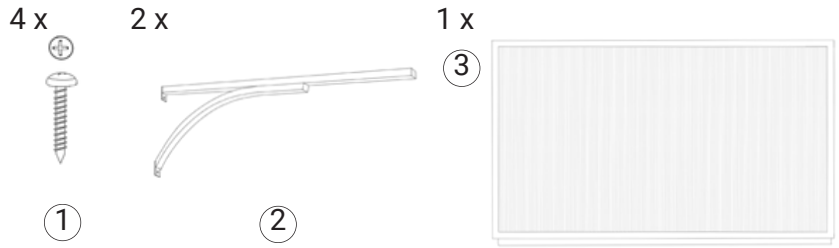

1.

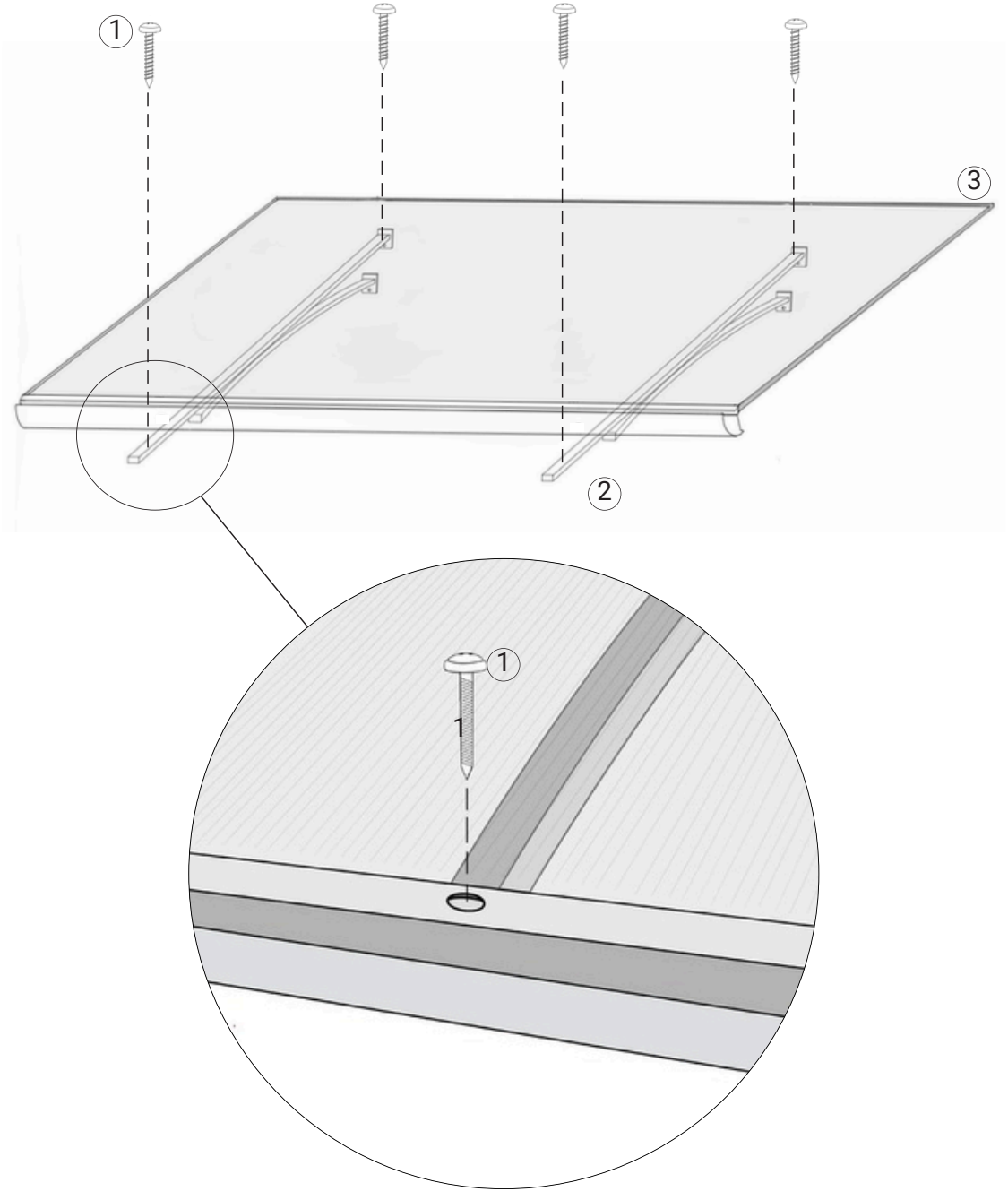

HU

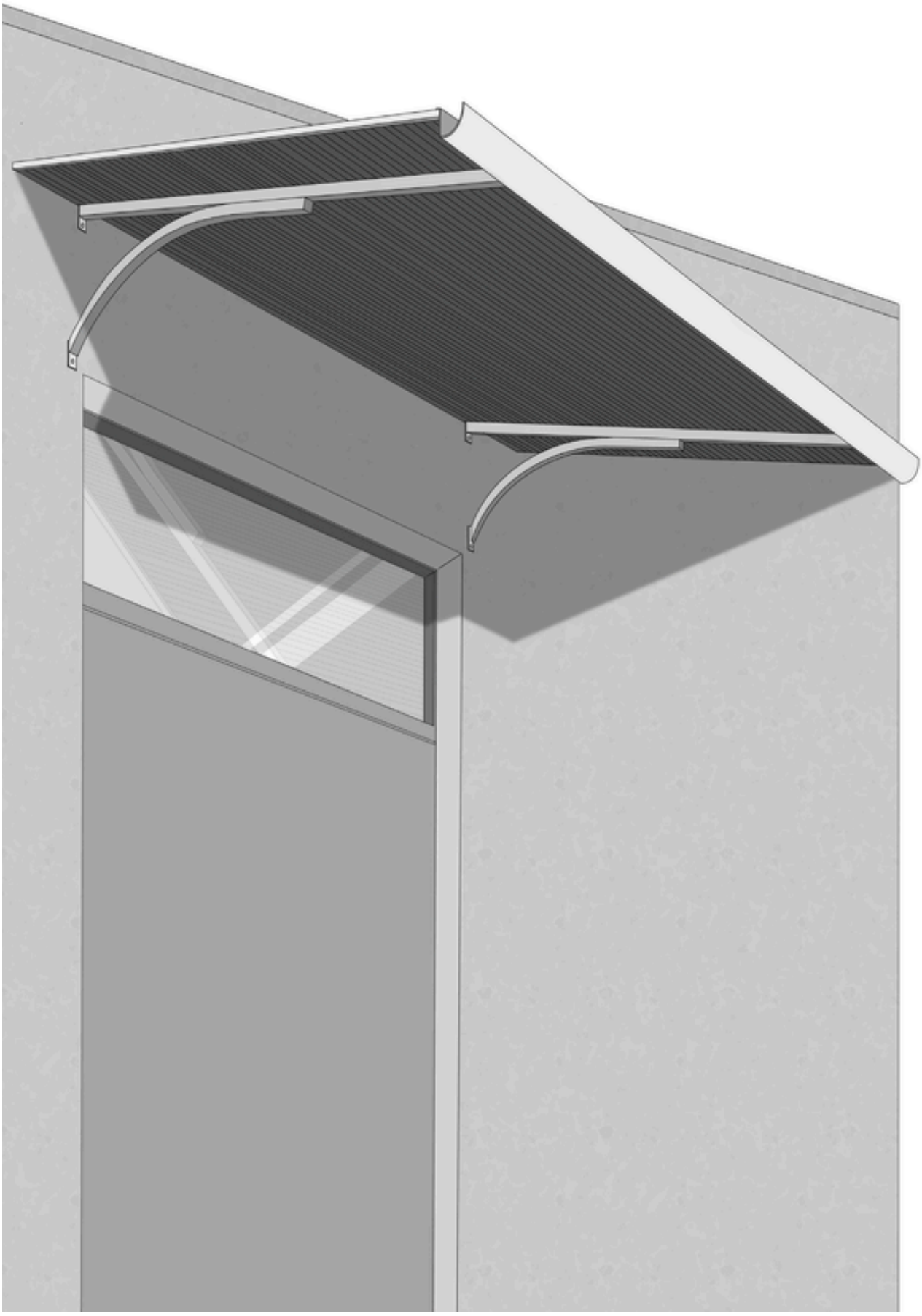

A műszaki változtatás jogát fenntartjuk.

Kiadás: 2025