COVERNIT

MANUAL DE INSTALACIÓN

PUERTA PEATONAL DE ALUMINIO



ES

PUERTA PEATONAL DE ALUMINIO

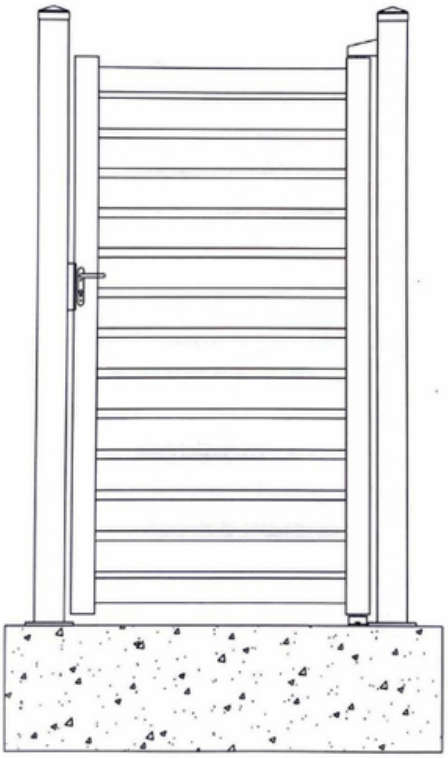

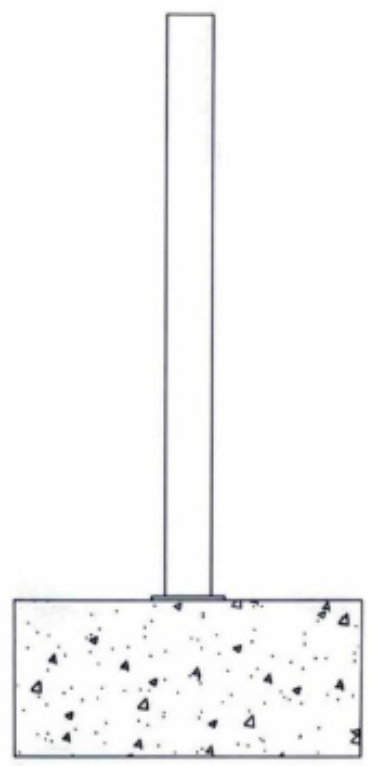

Poste con base

1. Perfore agujeros en el suelo
2. Fije la base del poste al suelo
3. Determine la separación entre los postes y fije el segundo poste de la misma manera

Reservado el derecho a cambios técnicos.

Edición 2025



1

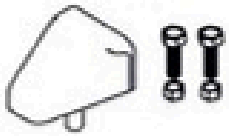

2



3

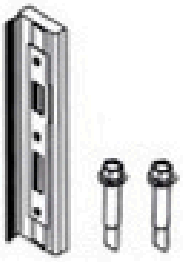

4

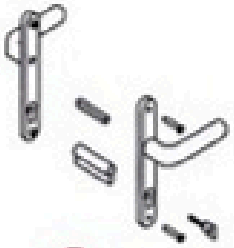

5

Reservado el derecho a cambios técnicos.

Edición 2025

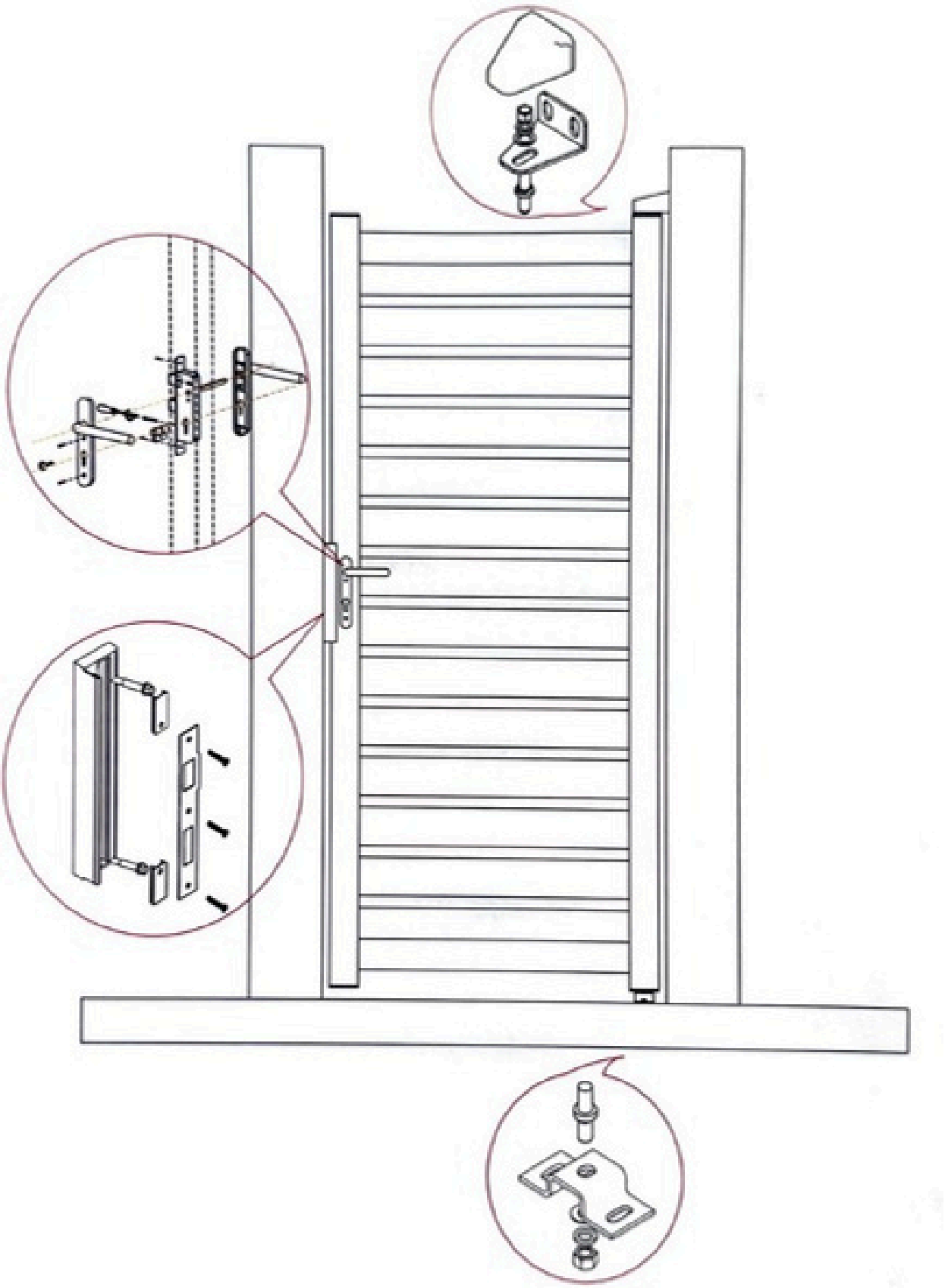

Reservado el derecho a cambios técnicos.

Edición 2025

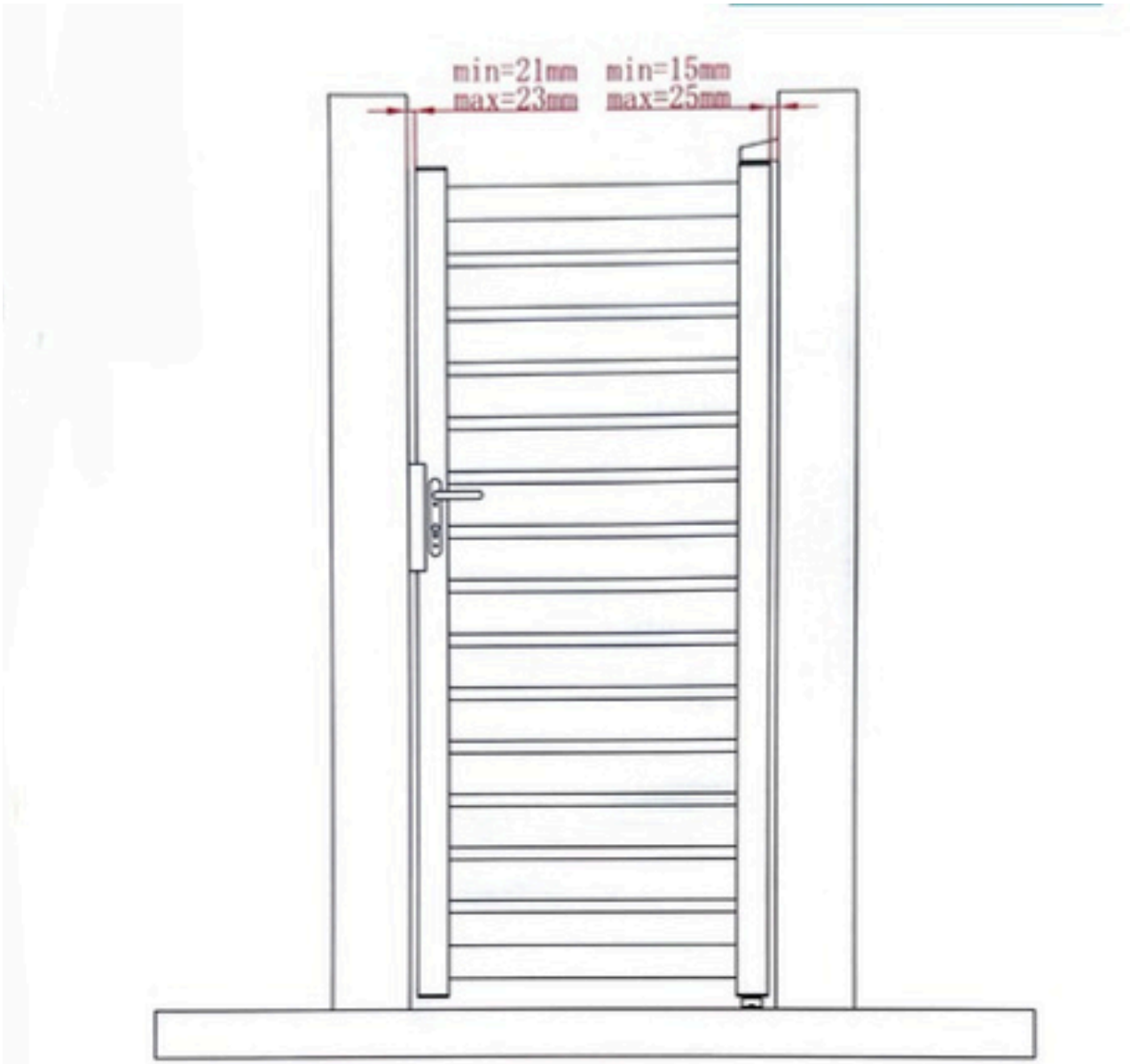

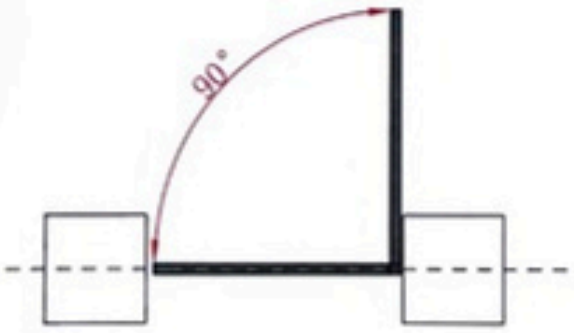

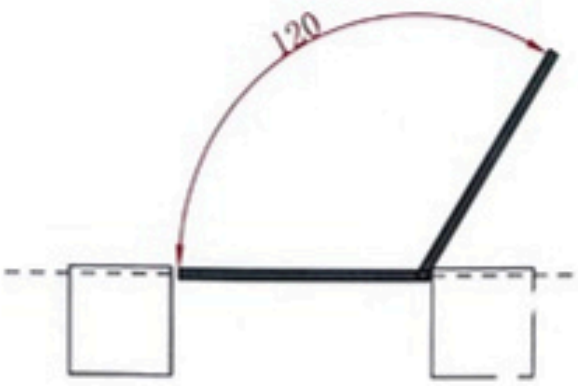

Reservado el derecho a cambios técnicos.

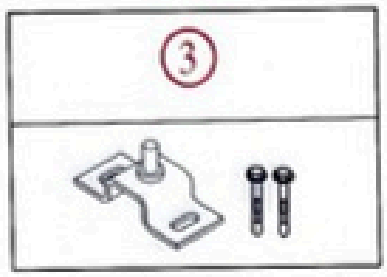

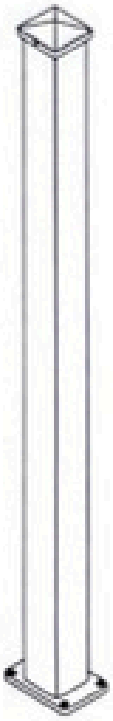

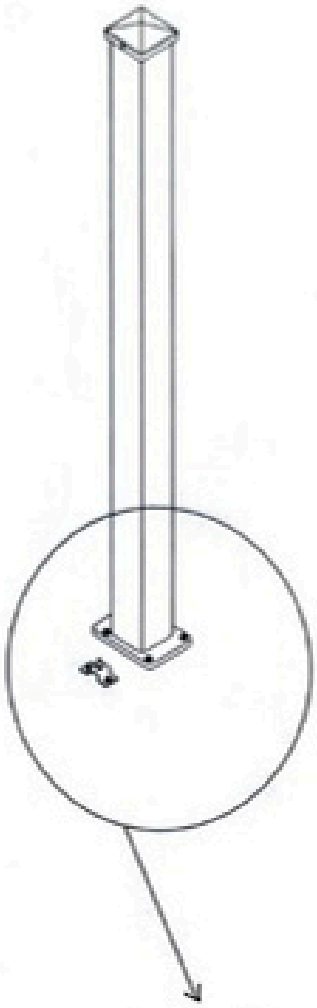

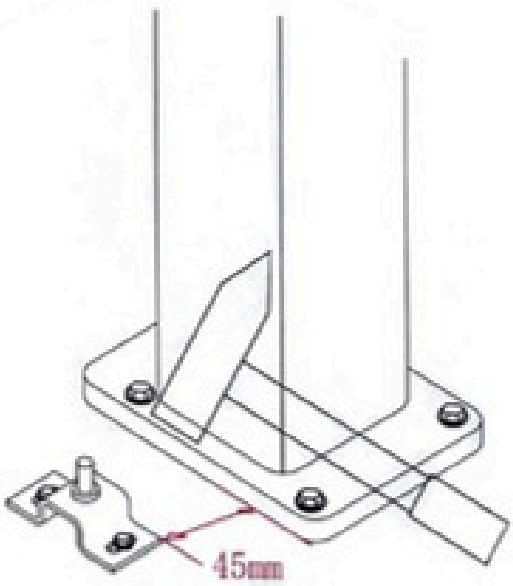

Reservado el derecho a cambios técnicos.

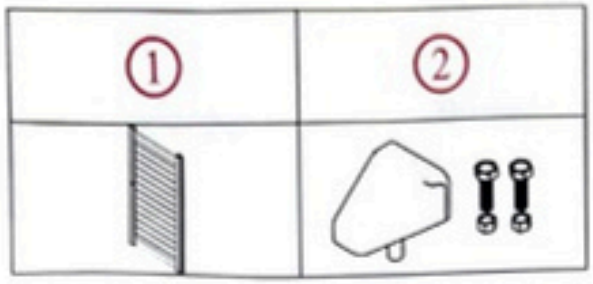



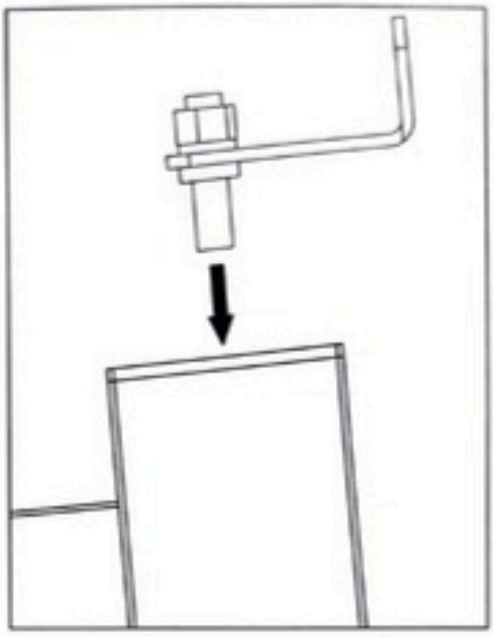

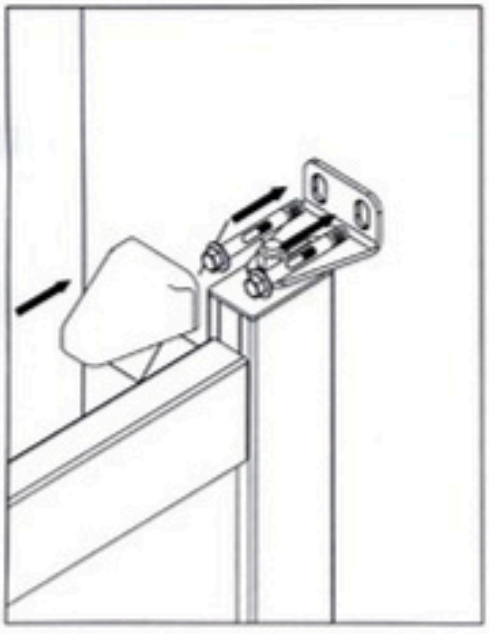

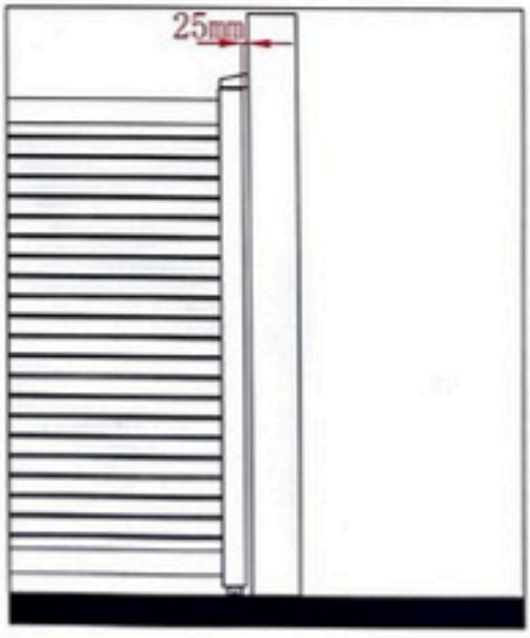

Reservado el derecho a cambios técnicos.

Edición 2025

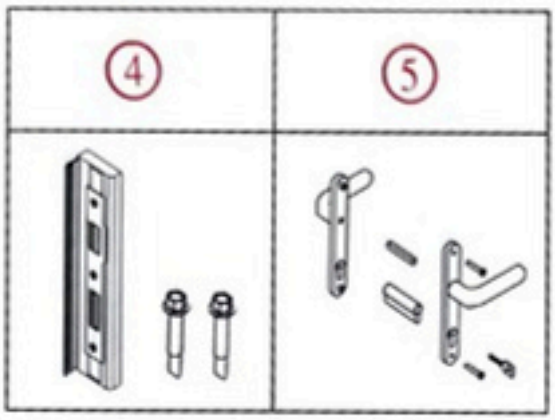

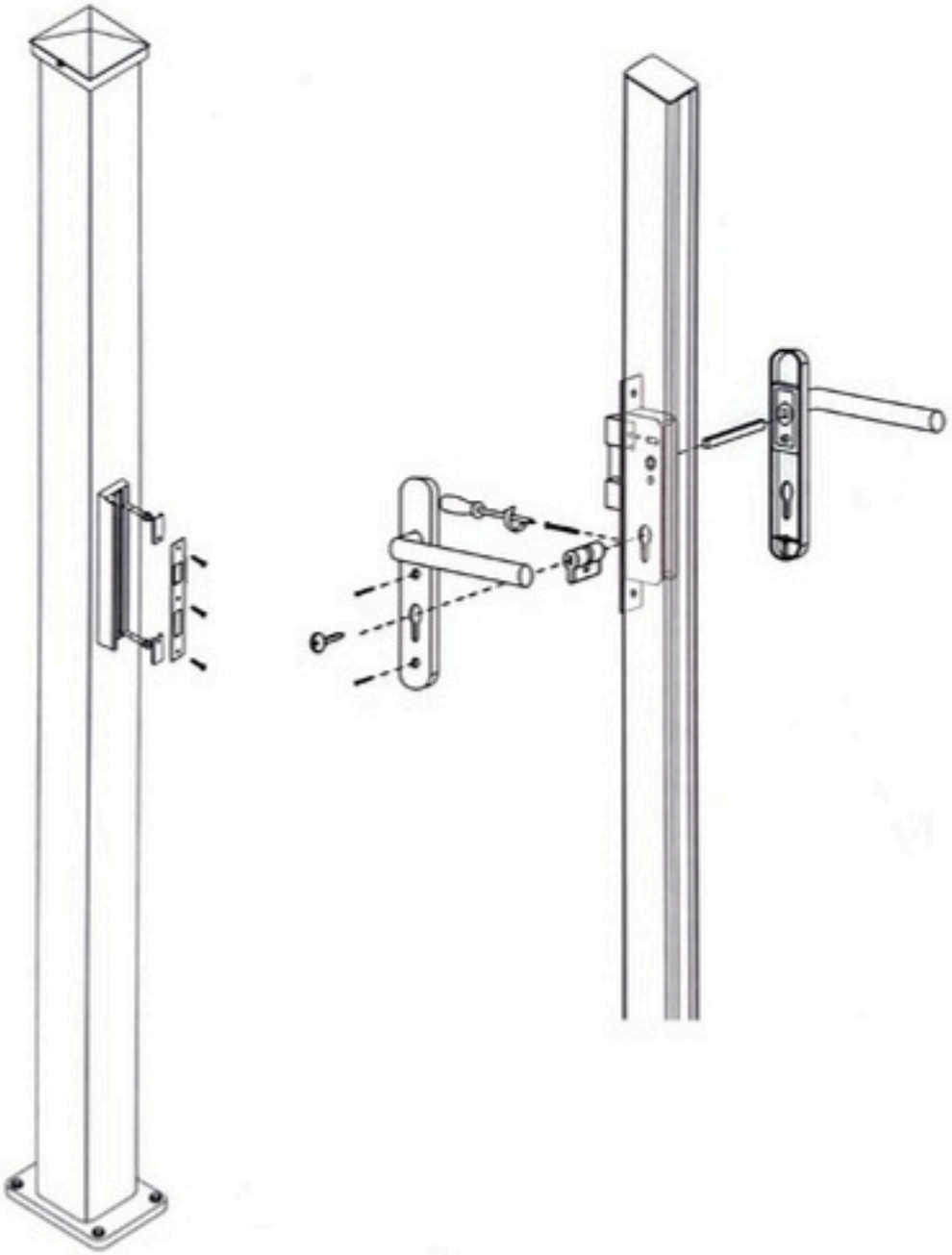

Reservado el derecho a cambios técnicos.