COVERNIT

MANUAL DE INSTALACIÓN

LÁMINA REFLECTANTE PARA RADIADOR HEATREFLECT



1X

10 min

ES

LÁMINA REFLECTANTE PARA RADIADOR HEATREFLECT

6 x 

1 x 

1.

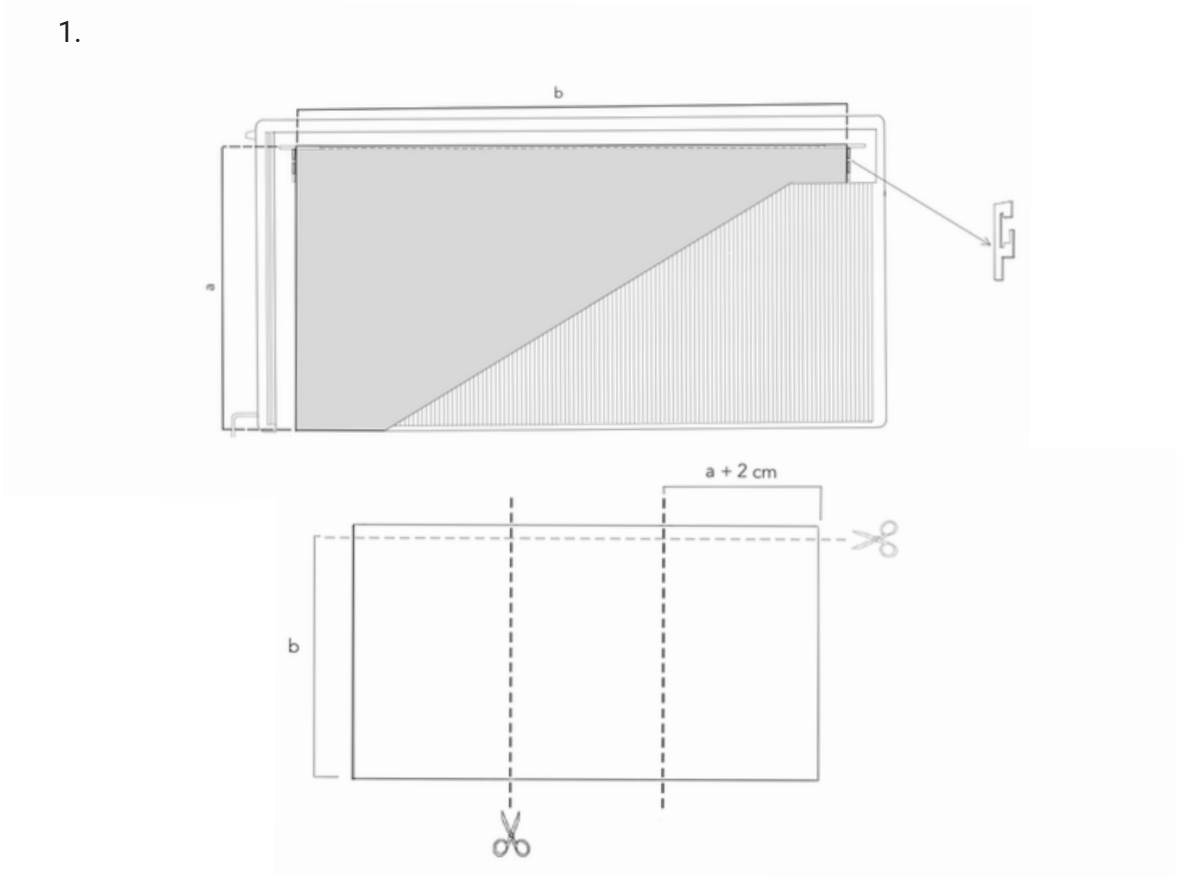

2.

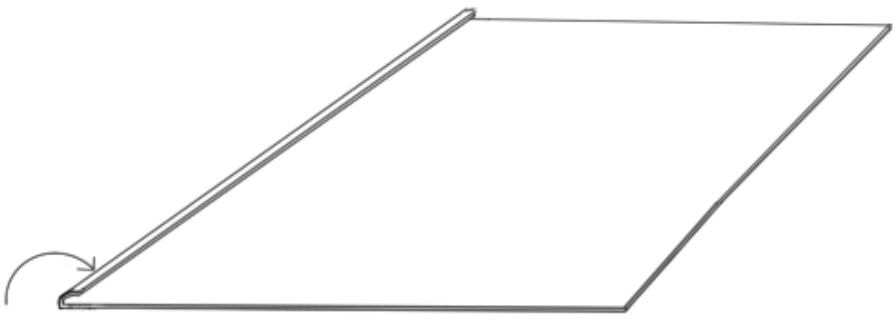

3.

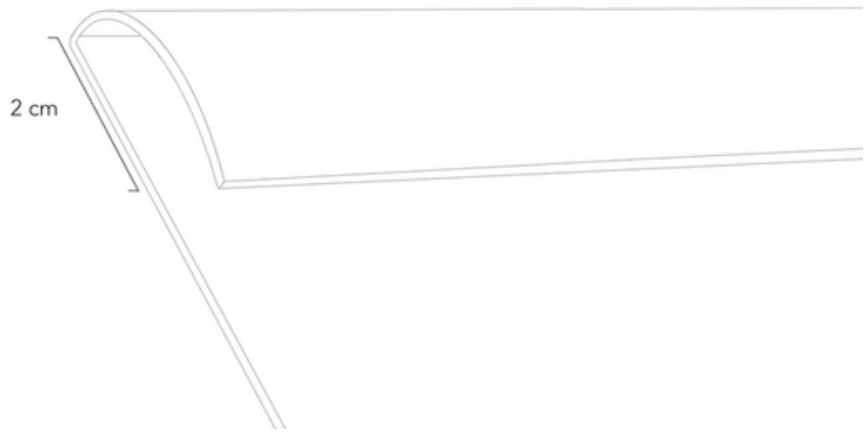

4.

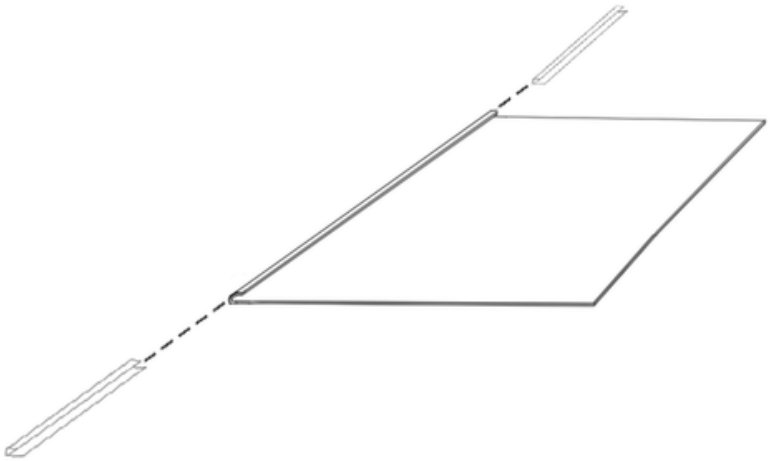

5.

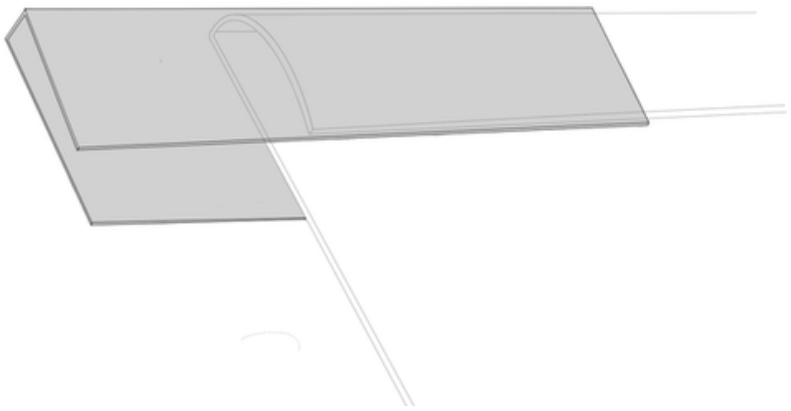

6.

