COVERNIT

MONTAGEHANDLEIDING

# ALUMINIUM SCHUTTINGPOORT



NL

# ALUMINIUM SCHUTTINGPOORT

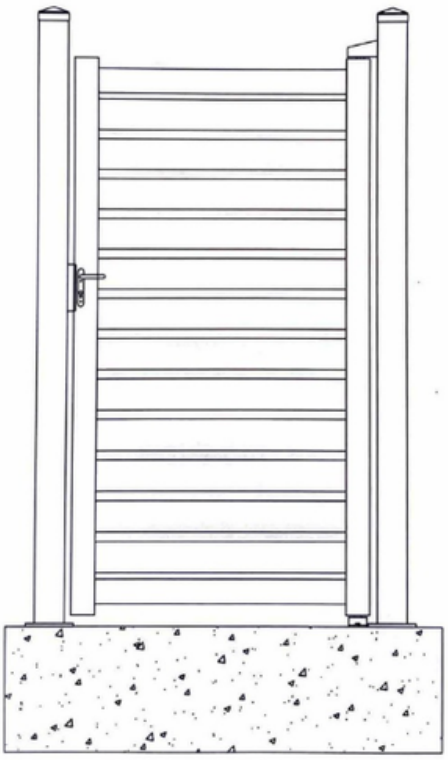

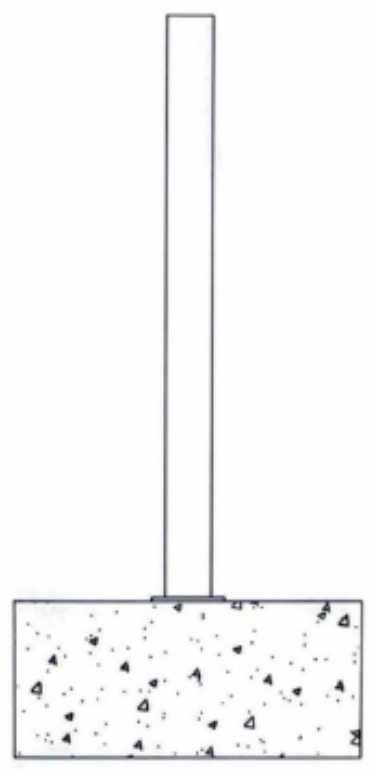

**Paal met voetplaat**

1. Boor gaten in de grond
2. Bevestig de voetplaat van de paal aan de grond
3. Bepaal de afstand tussen de palen en bevestig de tweede paal op dezelfde manier

NL



1

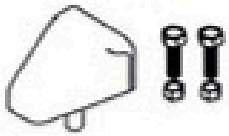

2



3

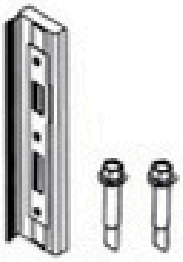

4

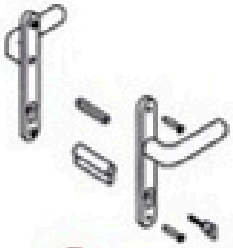

5

NL

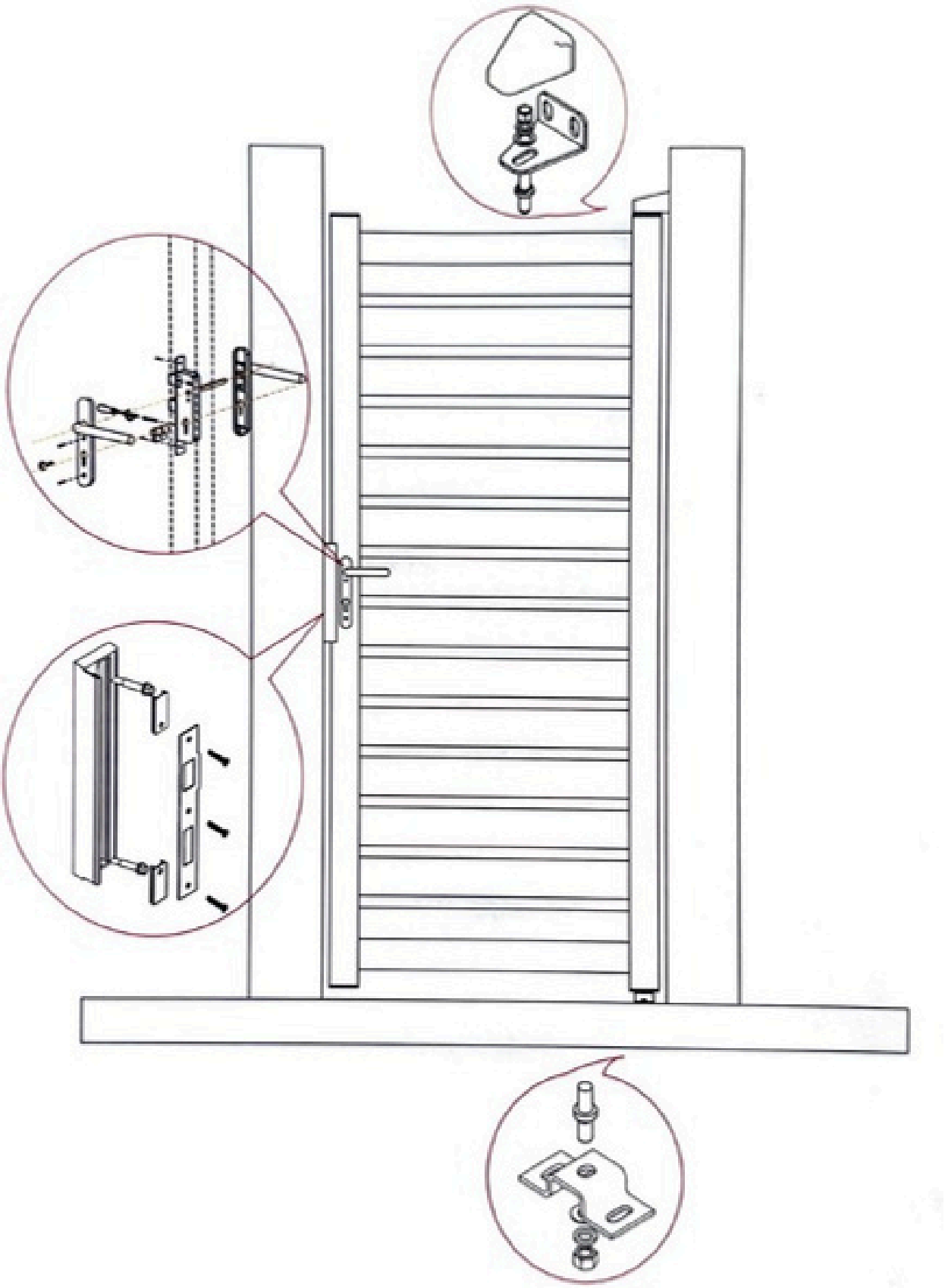

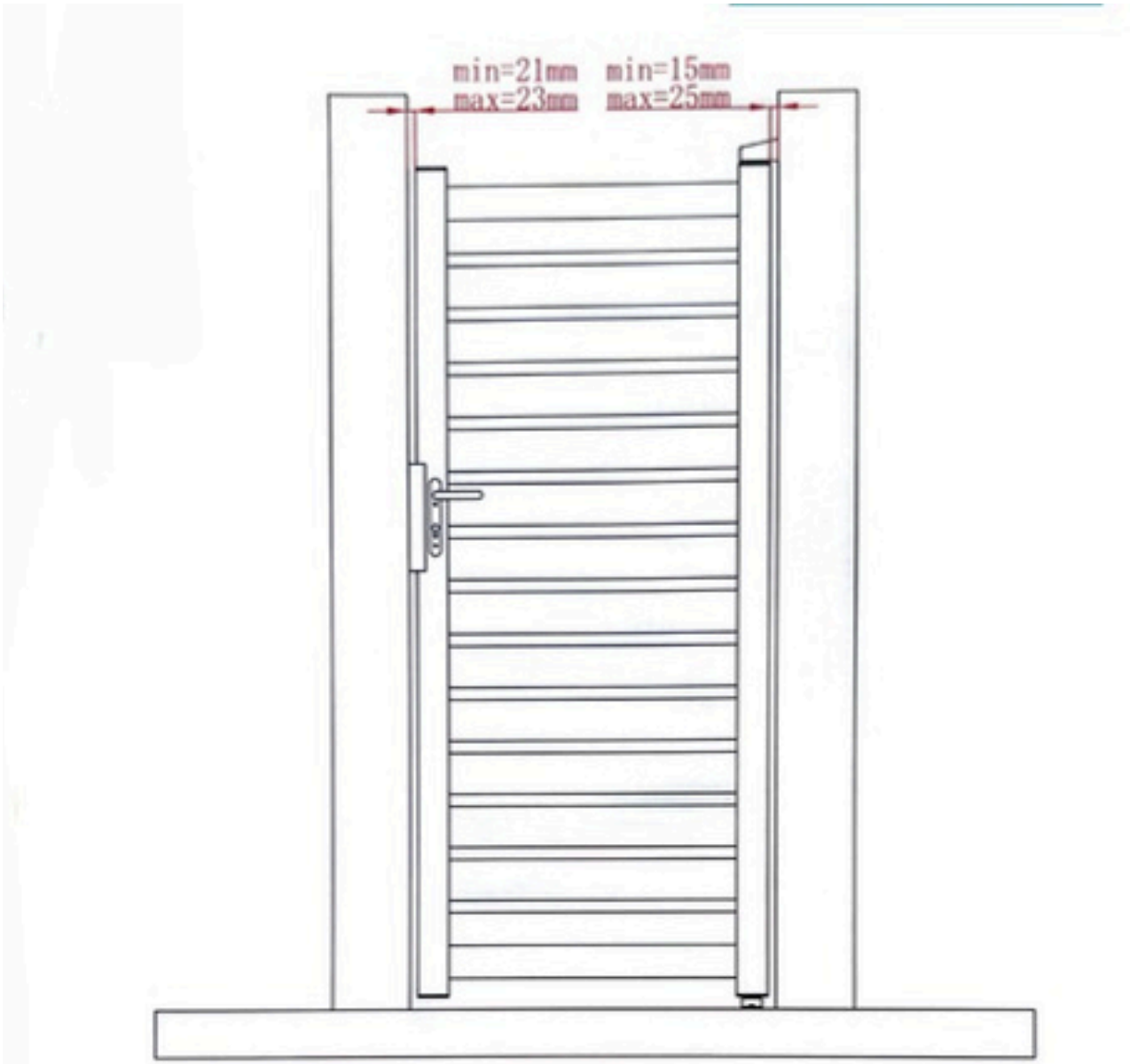
min=21mm
max=23mm
min=15mm
max=25mm

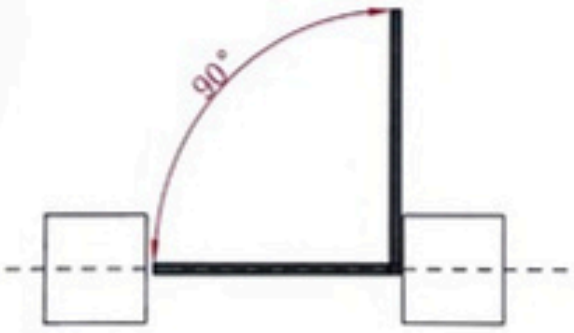
90°

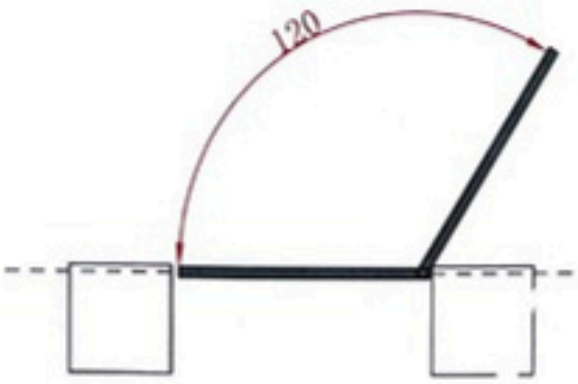
120

NL

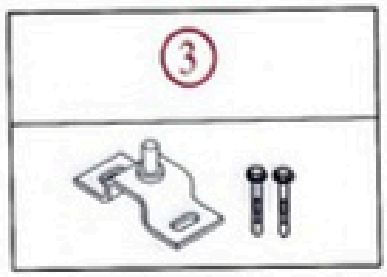


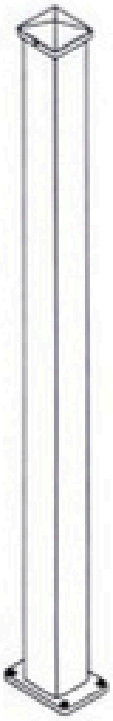

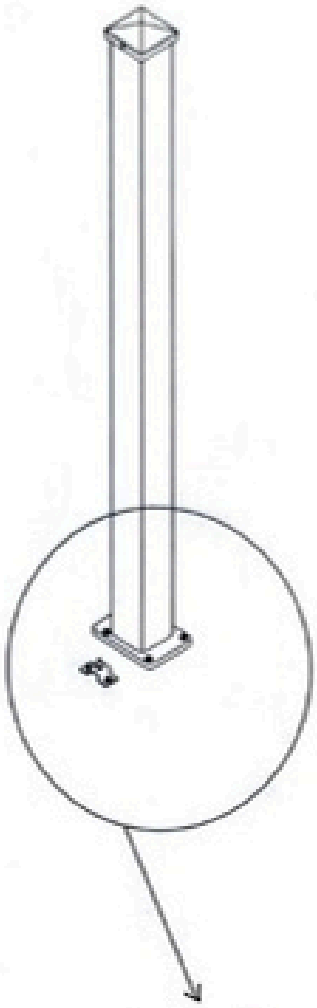

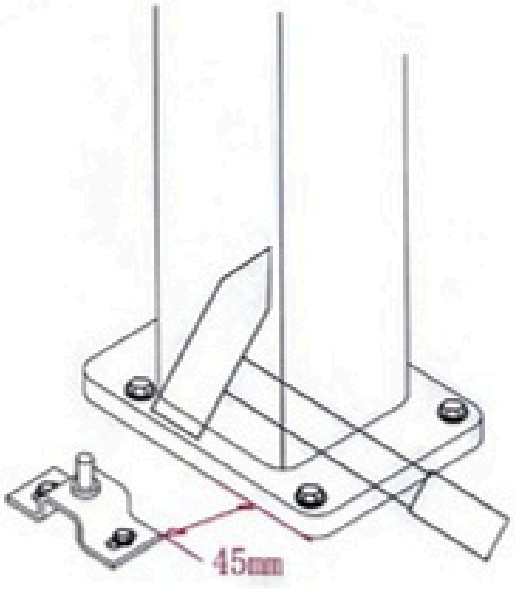

NL

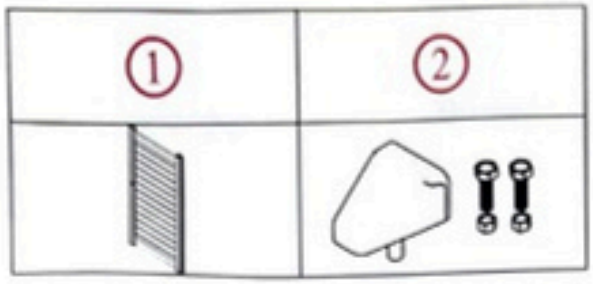




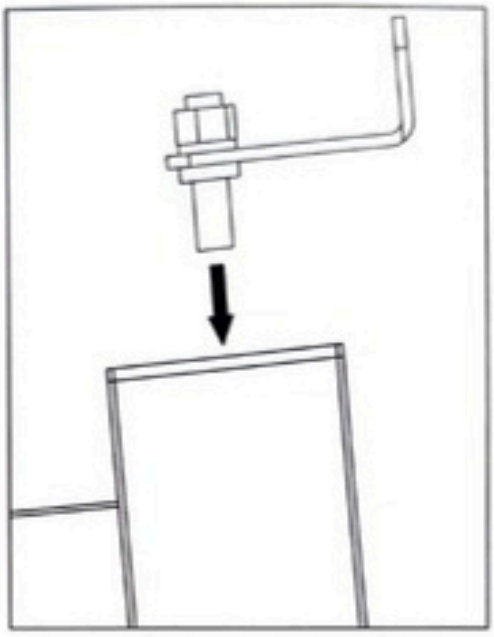

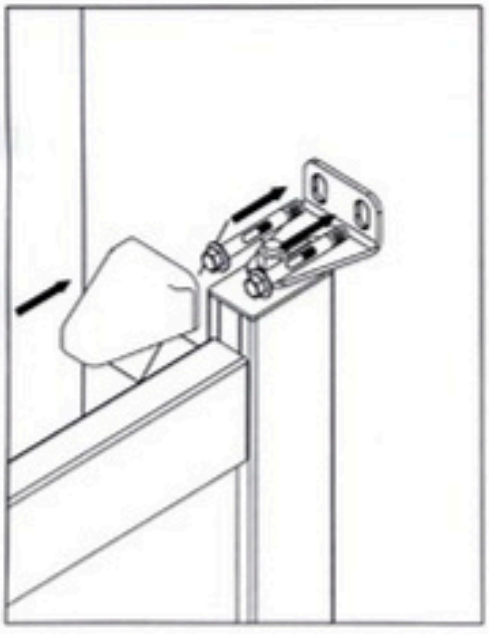

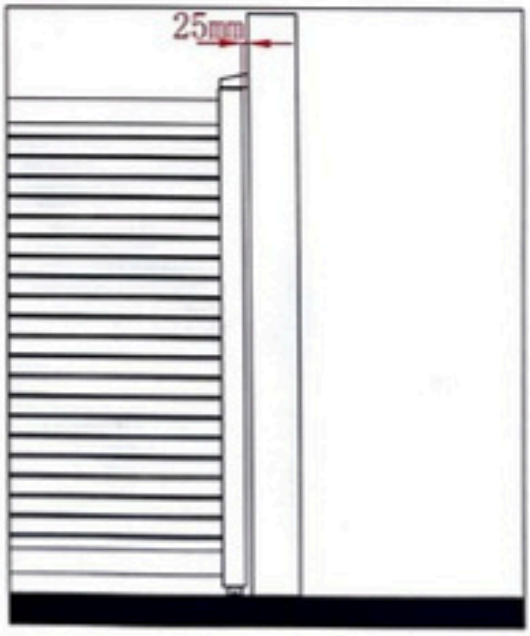

NL

