COVERNIT

MANUAL DE INSTALACIÓN

MARQUESINA DE ENTRADA T-160



1x

10 min

ES

MARQUESINA DE ENTRADA T-160

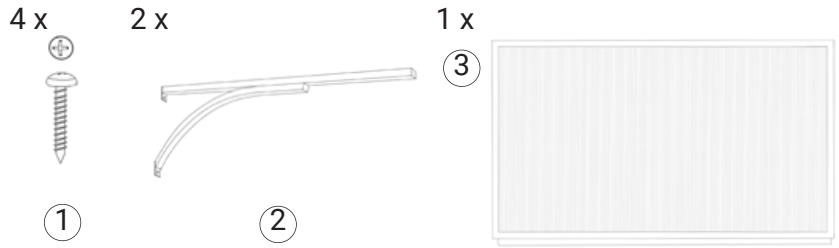

1.

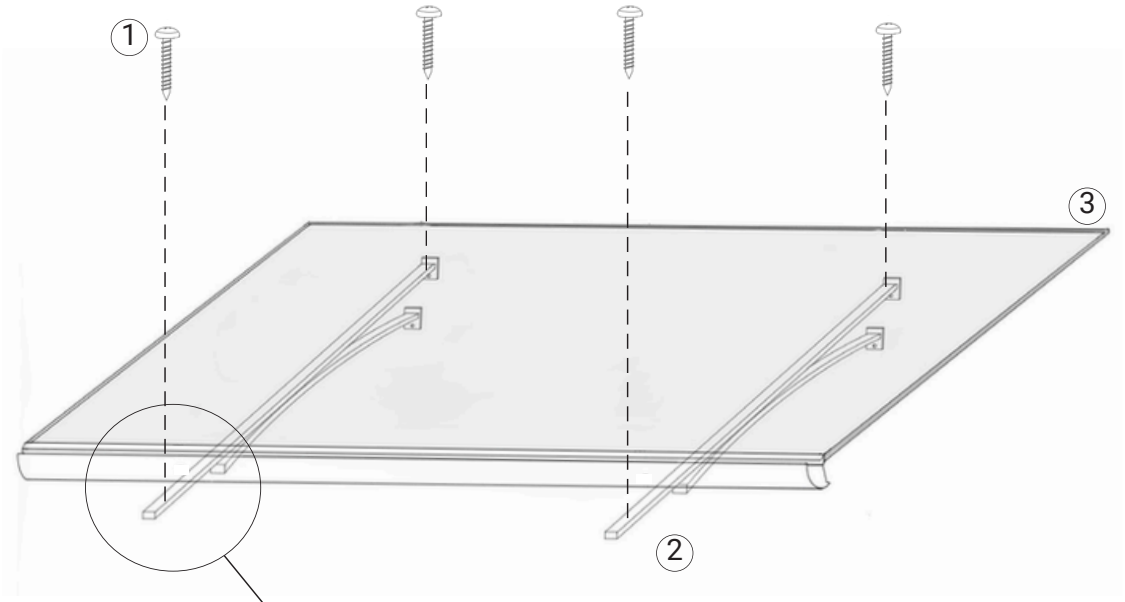

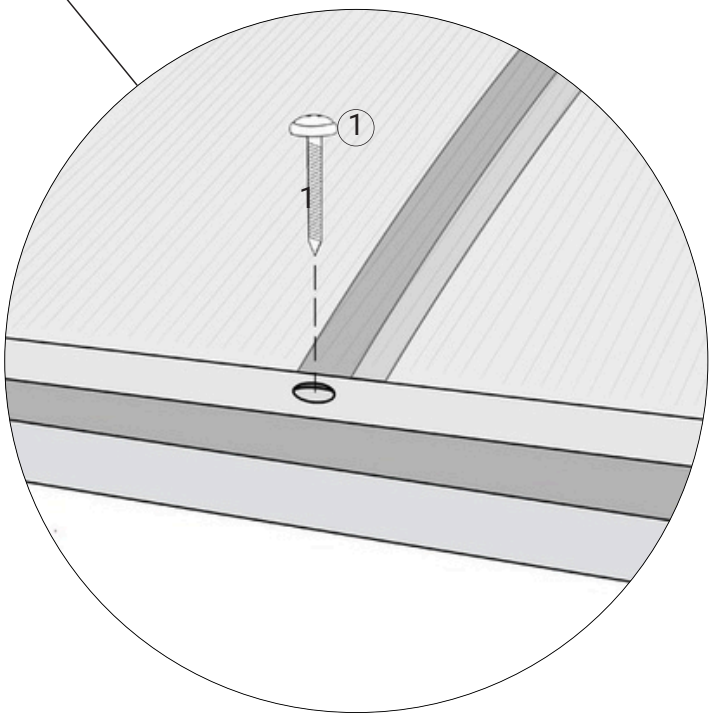

ES

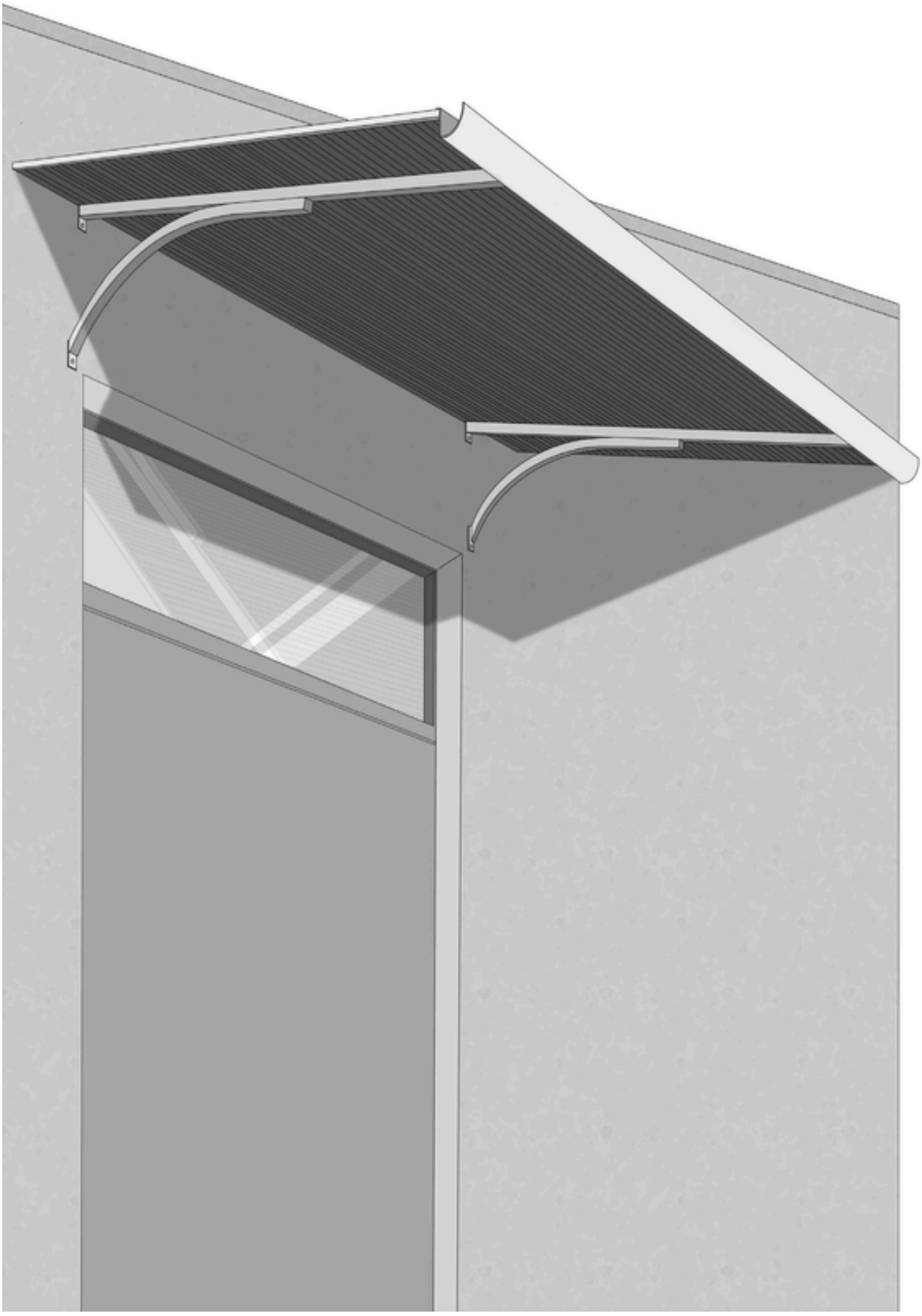

Reservado el derecho a cambios técnicos.

Edición 2025