COVERNIT

UPUTE ZA MONTAŽU

# ALUMINIJSKA PJEŠAČKA VRATA



HR

# ALUMINIJSKA PJEŠAČKA VRATA

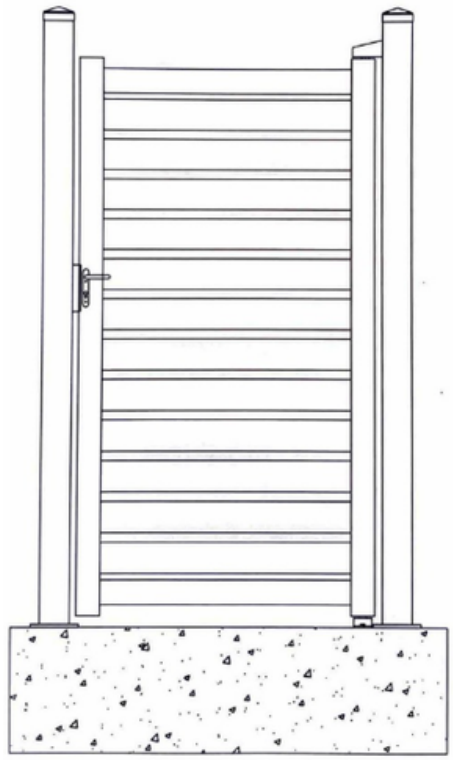

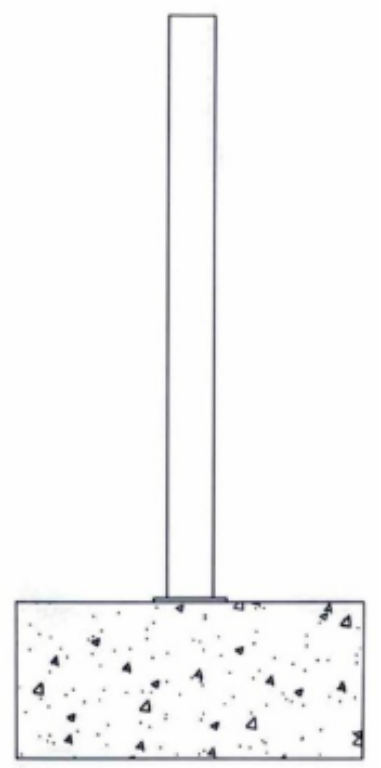

**Stup s postoljem**

1. Izbušite rupe u tlu
2. Pričvrstite postolje stupa za tlo
3. Odredite razmak između stupova i drugi stup pričvrstite na isti način

HR



1

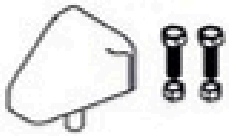

2



3

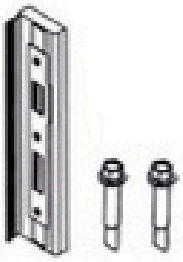

4

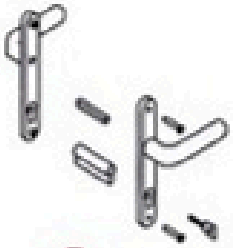

5

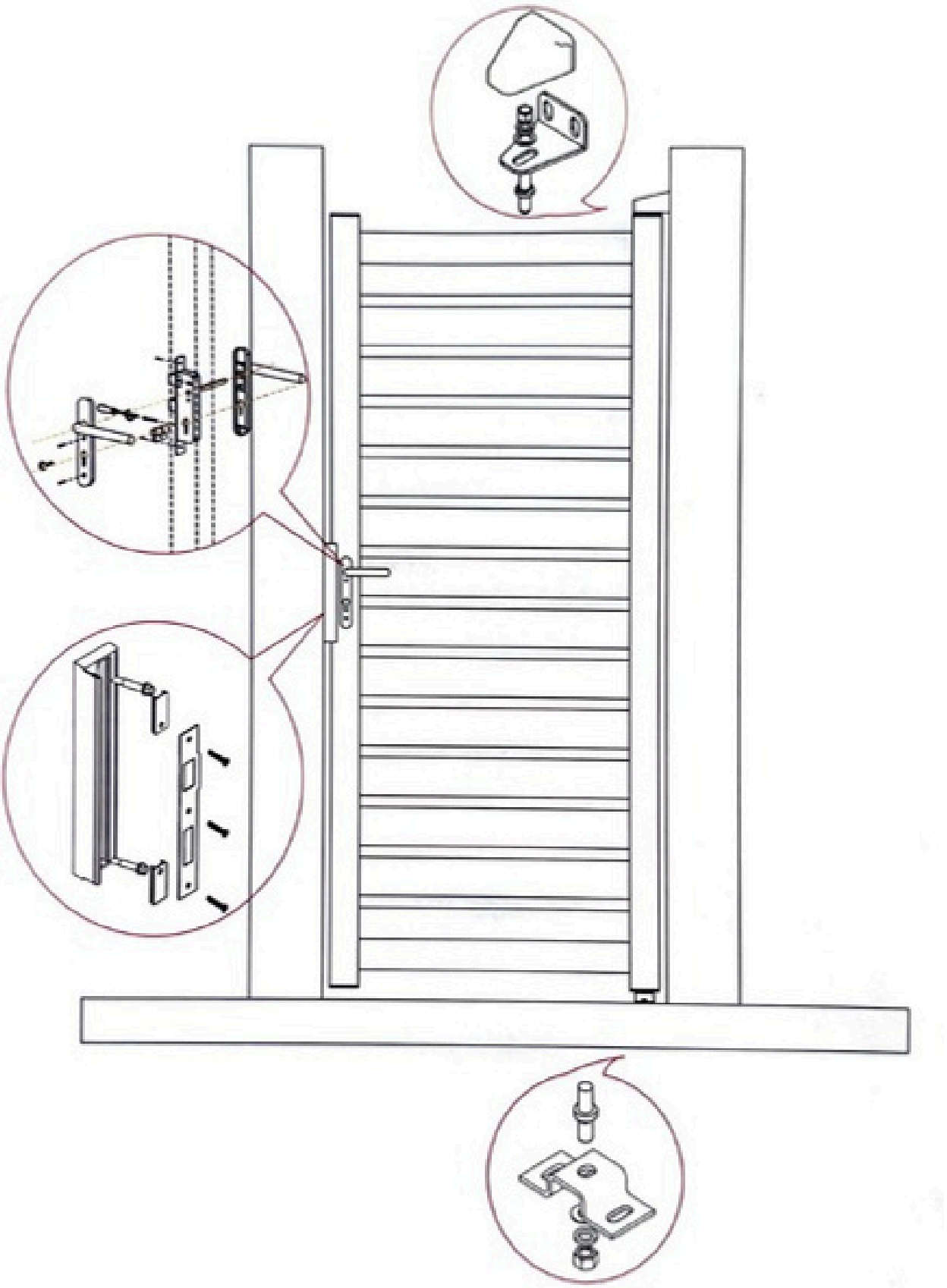

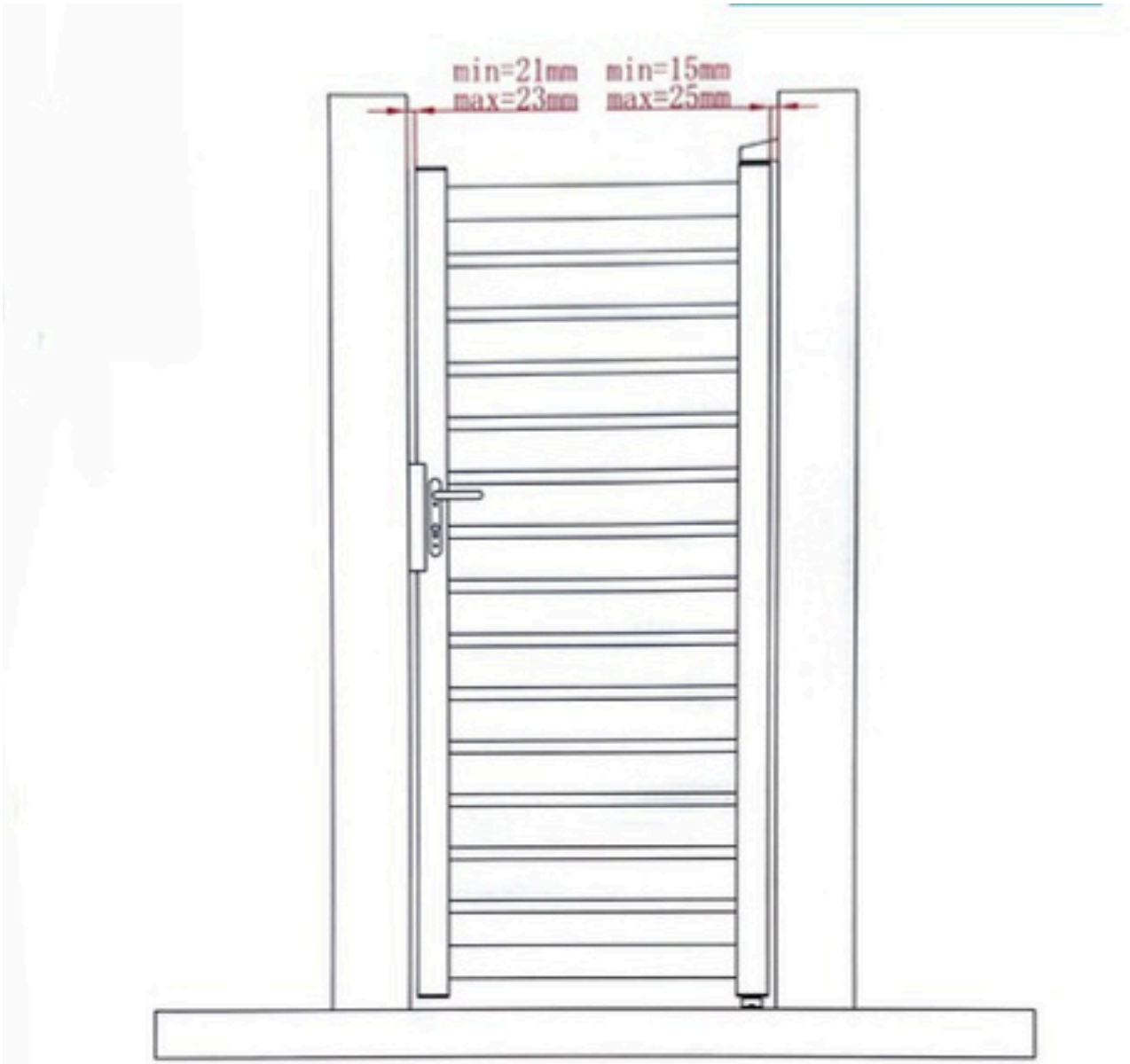
min=21mm
max=23mm
min=15mm
max=25mm

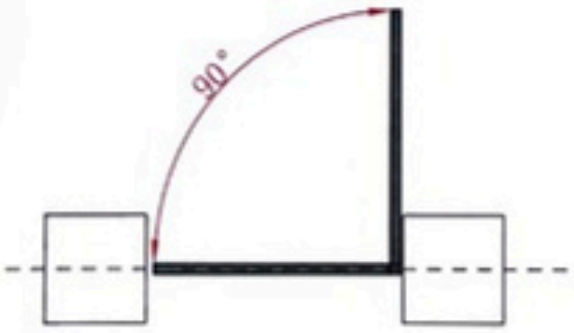
90°

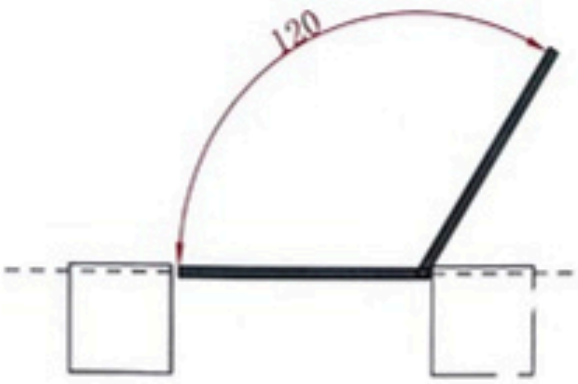
120

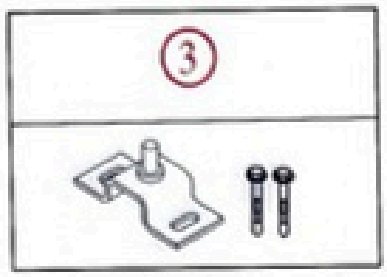
3

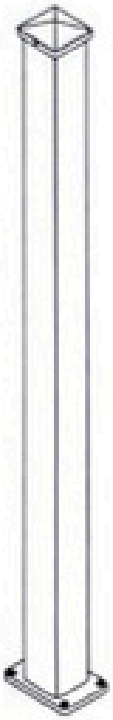

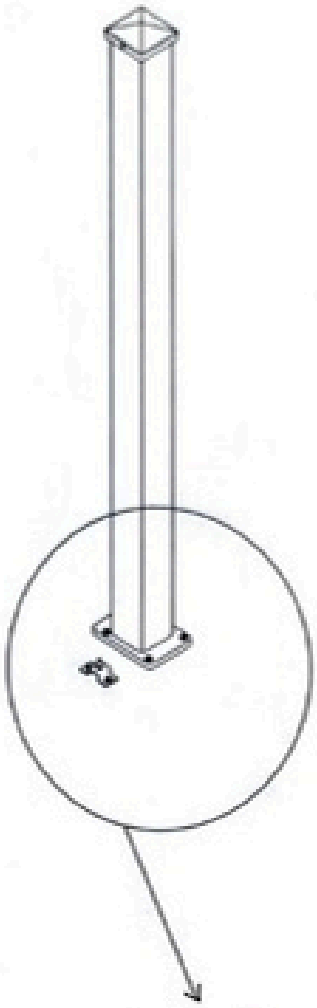

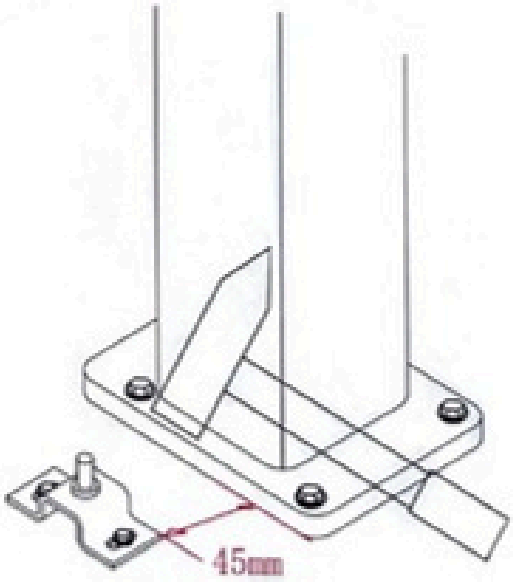
45mm

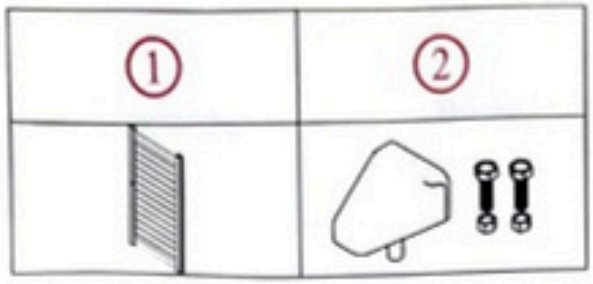
1
2



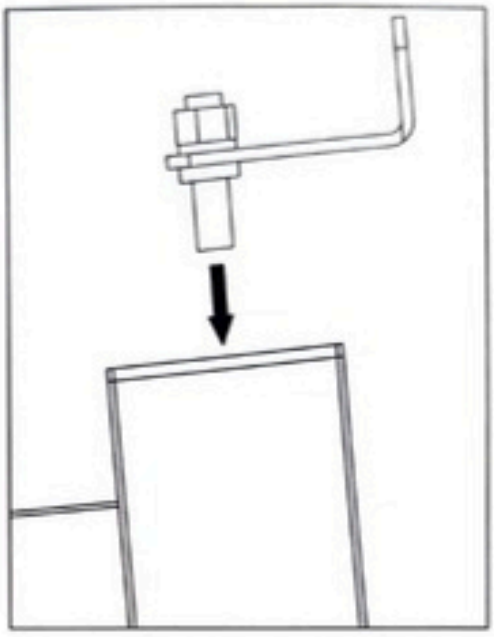

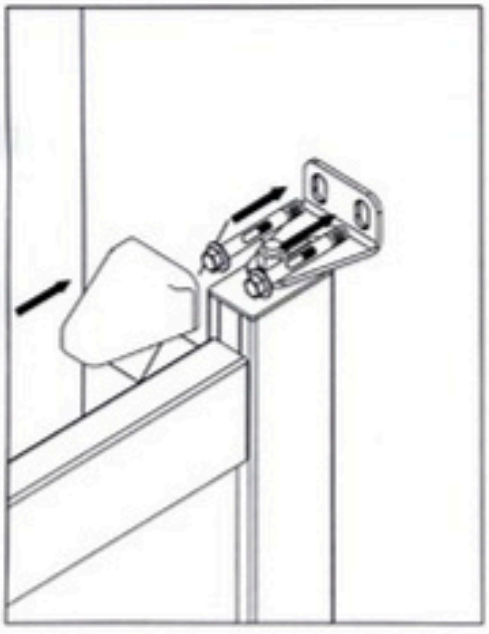

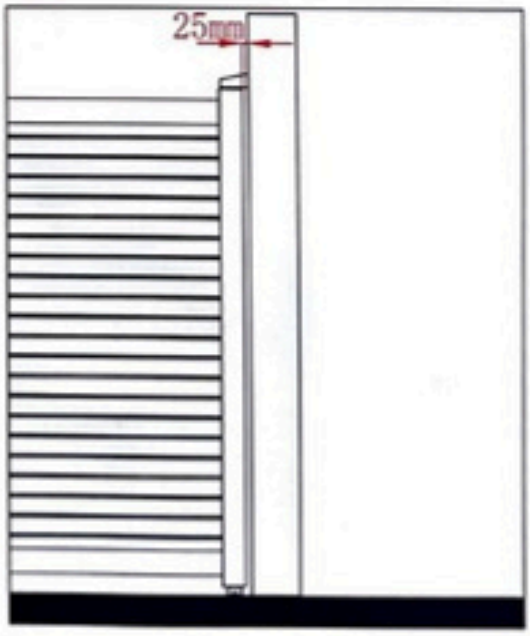
25mm

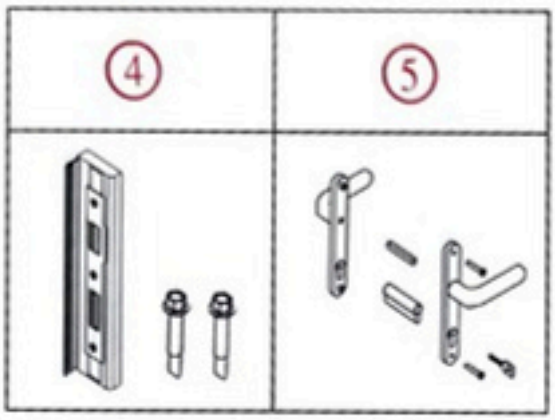
4
5

