COVERNIT

MONTAGEANLEITUNG

ALUMINIUM LAMELLEN ZAUNFELD

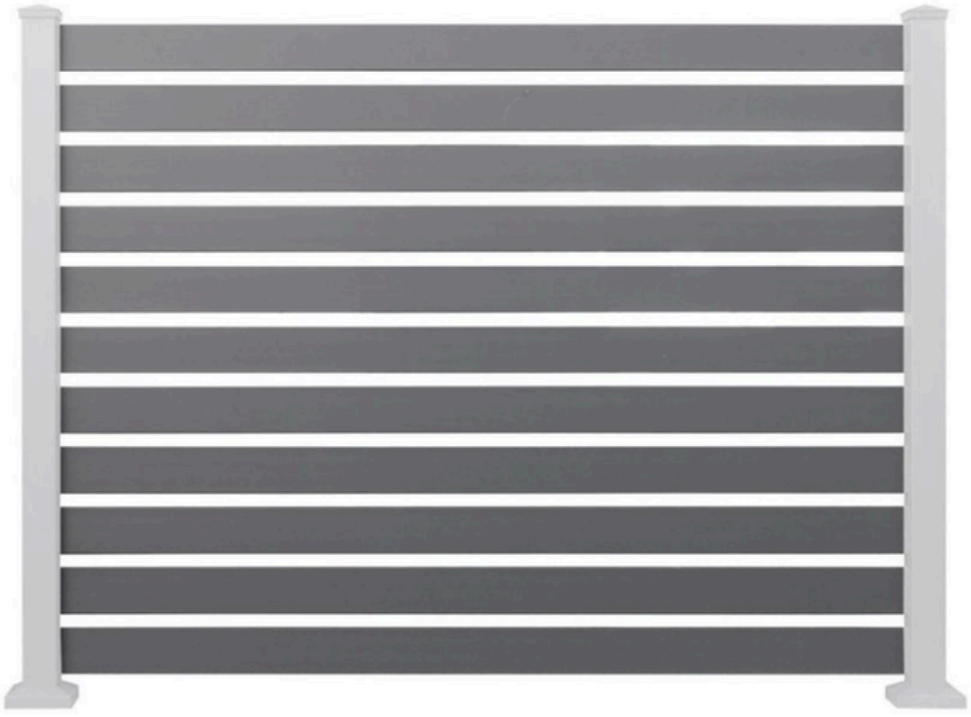

DE

ALUMINIUM LAMELLEN ZAUNFELD

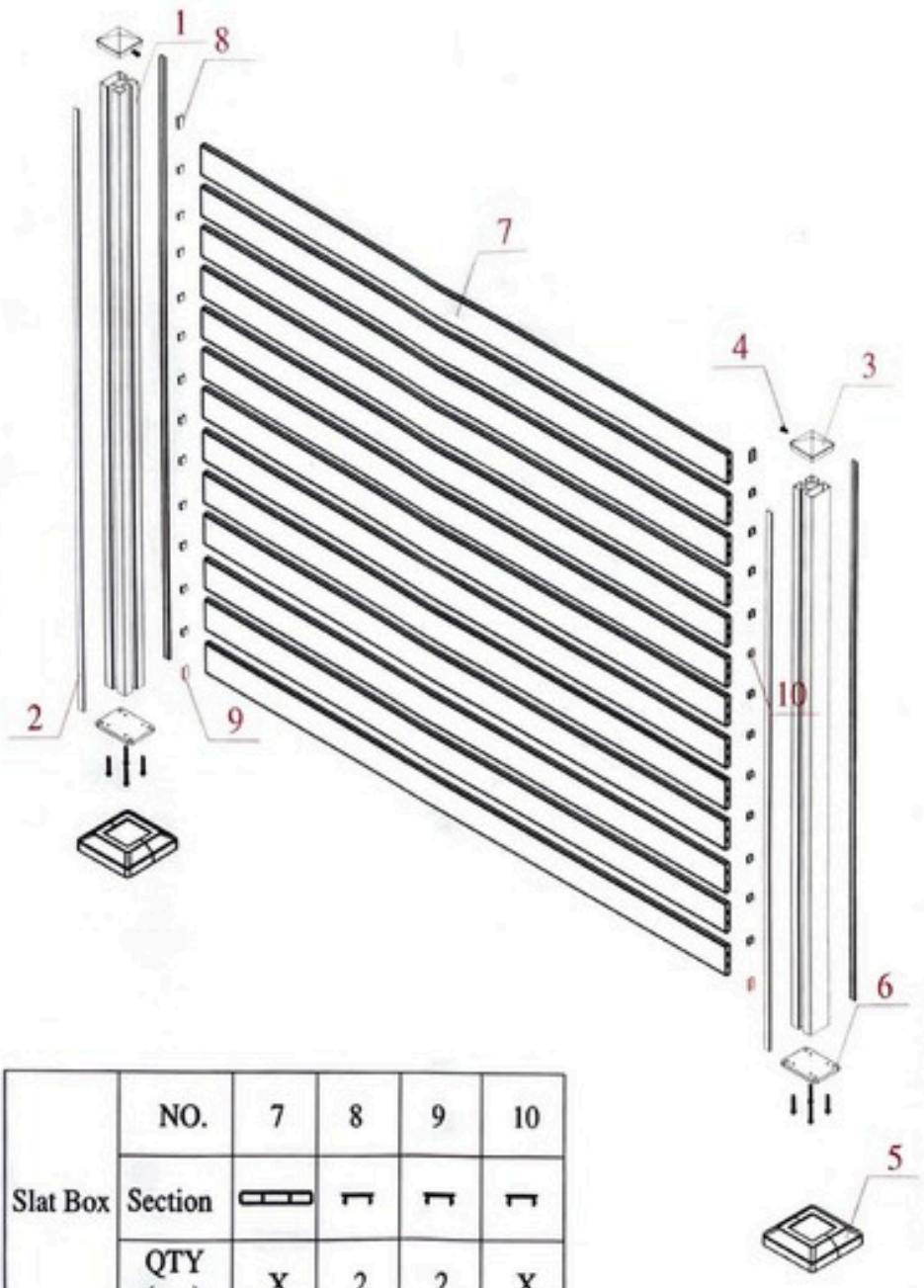

	NO.	7	8	9	10
Slat Box	Section				
	QTY (pcs)	X	2	2	X

	NO.	1	2	3	4	5	6
Pole Box *2	Section						
	QTY (pcs)	1	2	1	1	1	1

DE

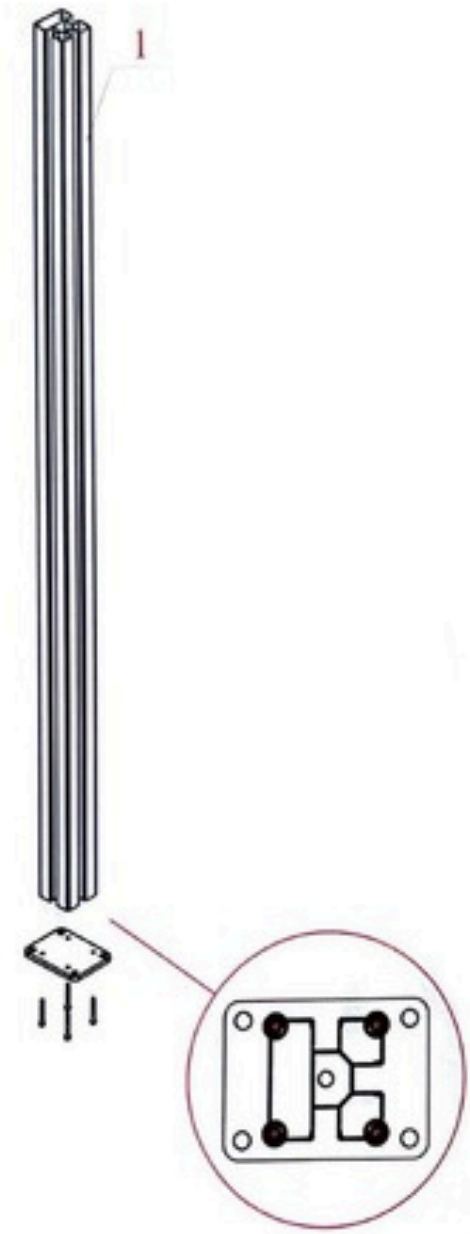

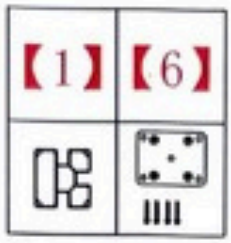



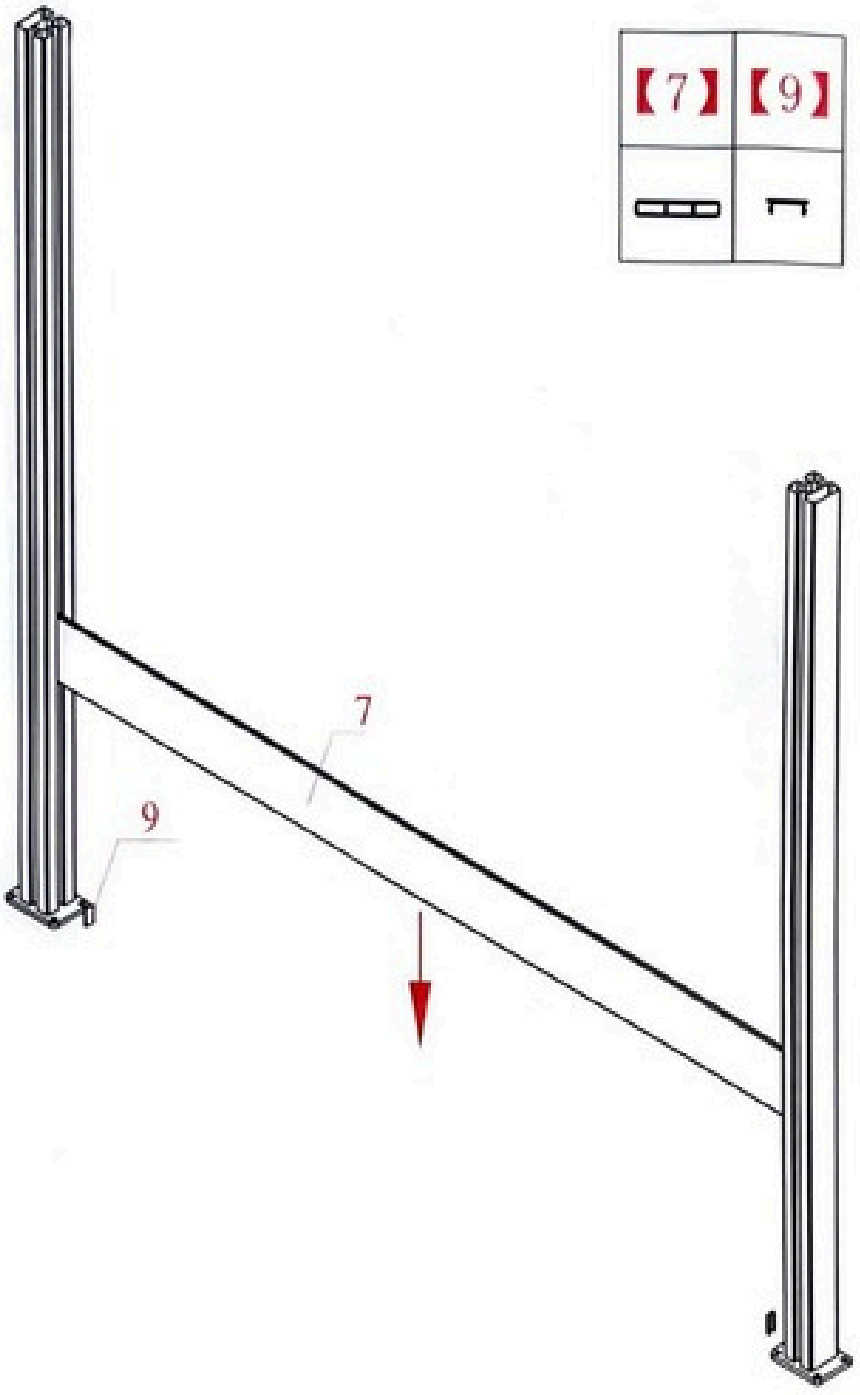
【7】
【9】
7
9

DE

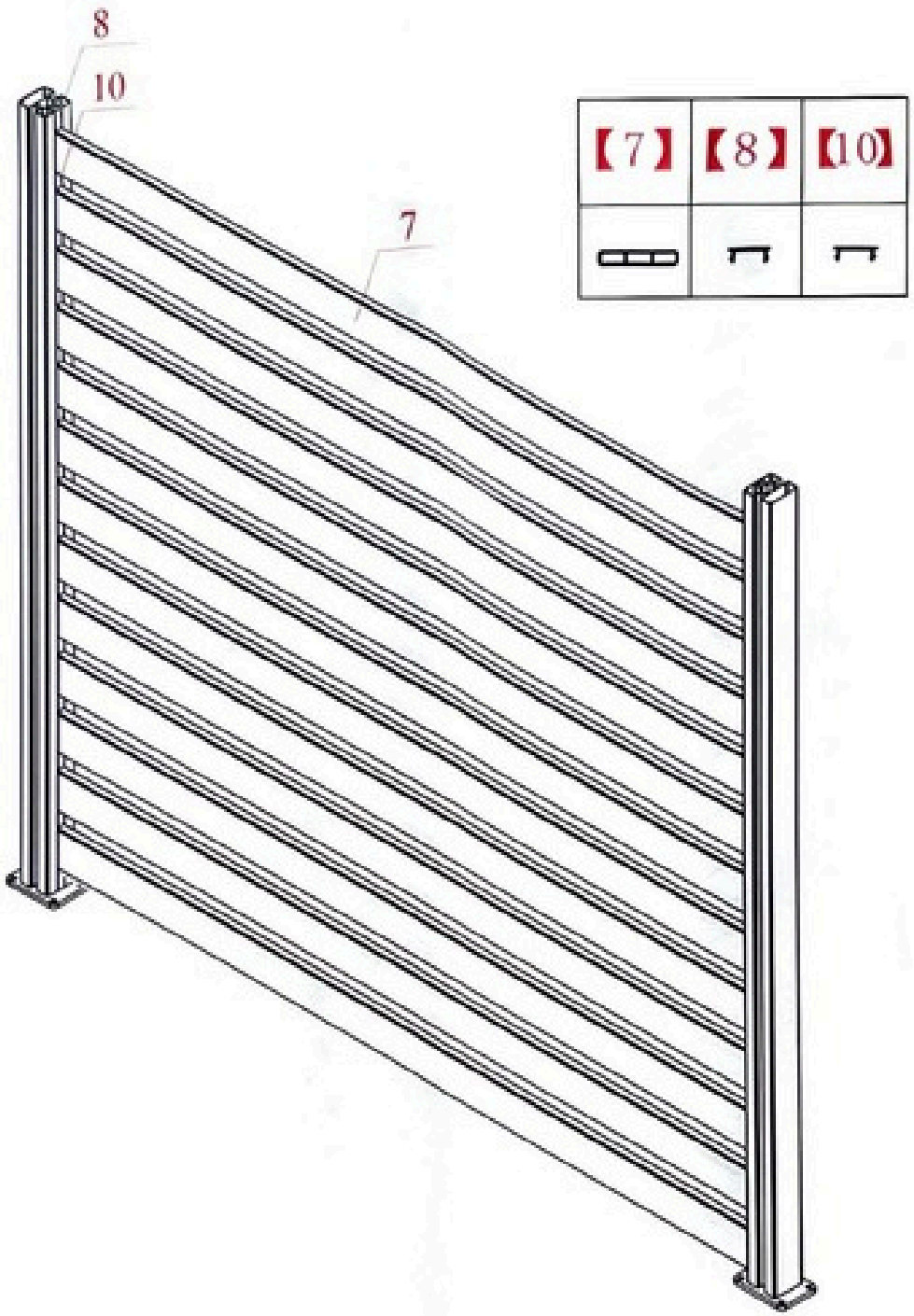

DE

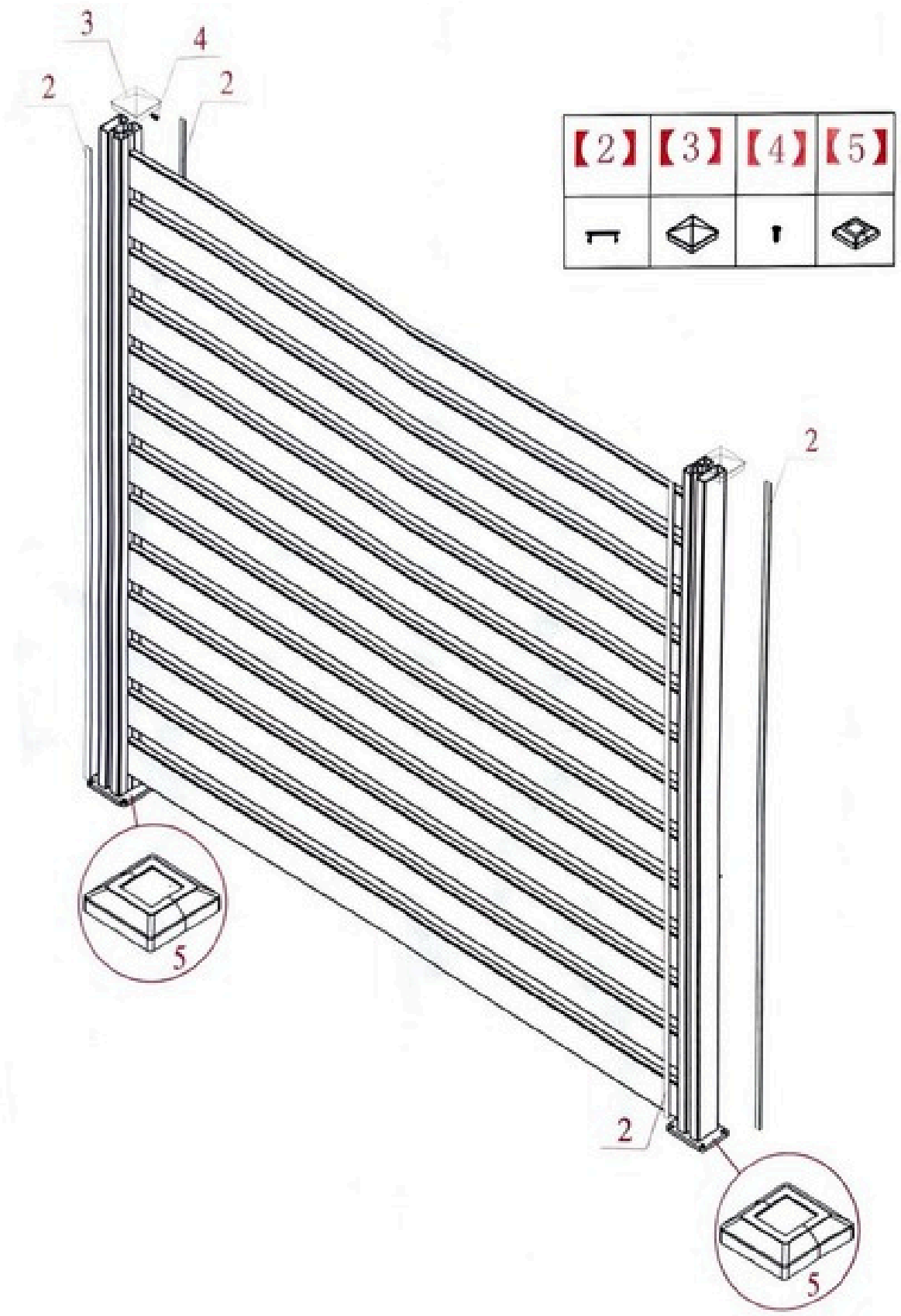

DE

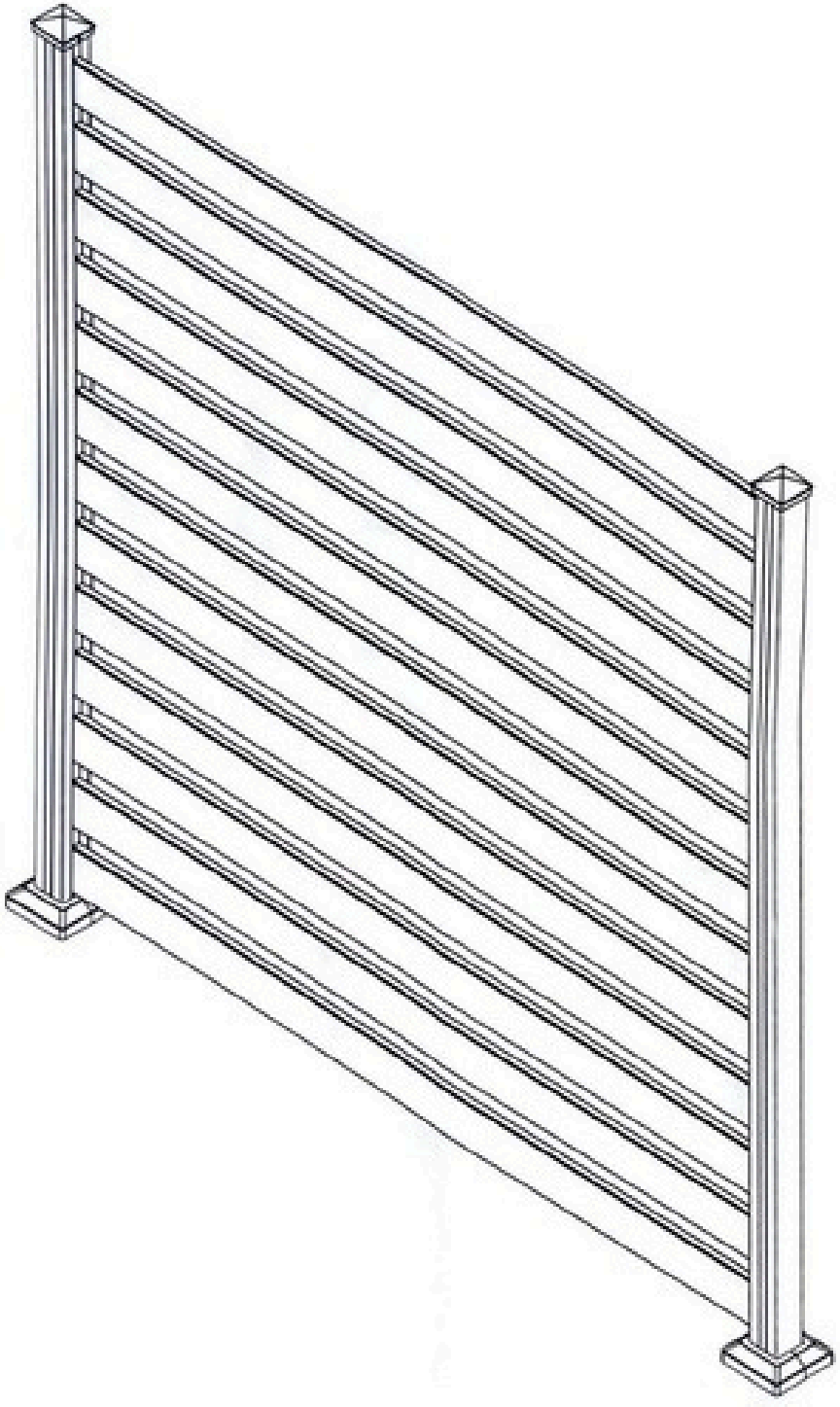

Technische Änderungen vorbehalten.

Ausgabe 2025