COVERNIT

MONTERINGSVEJLEDNING

ALUMINIUMHEGN MED MELLEMRUM

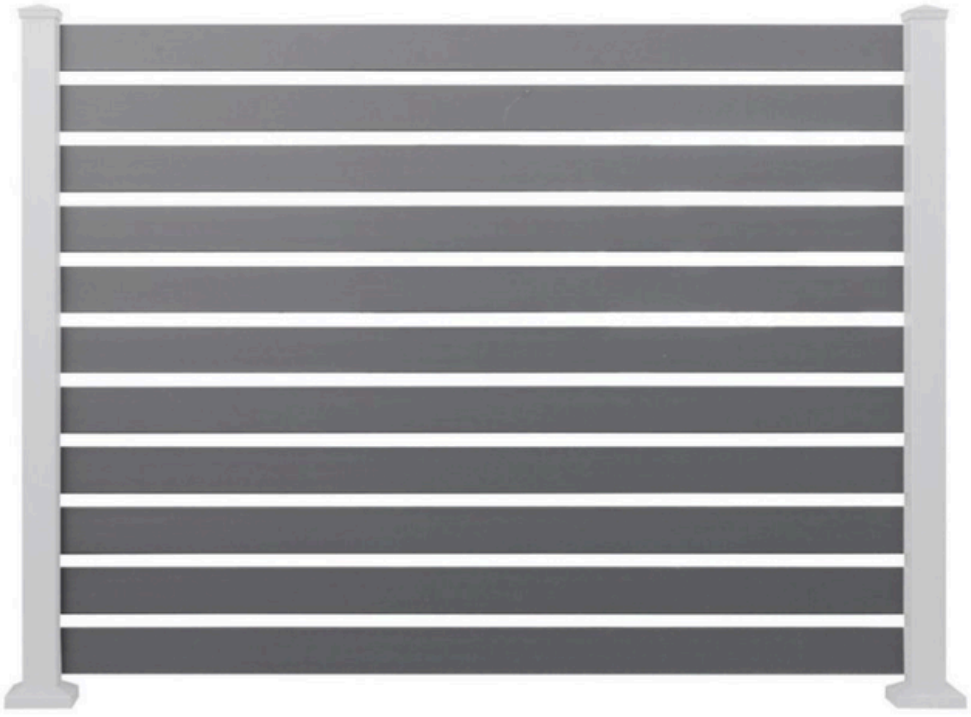

DA

ALUMINIUMHEGN MED MELLEMRUM

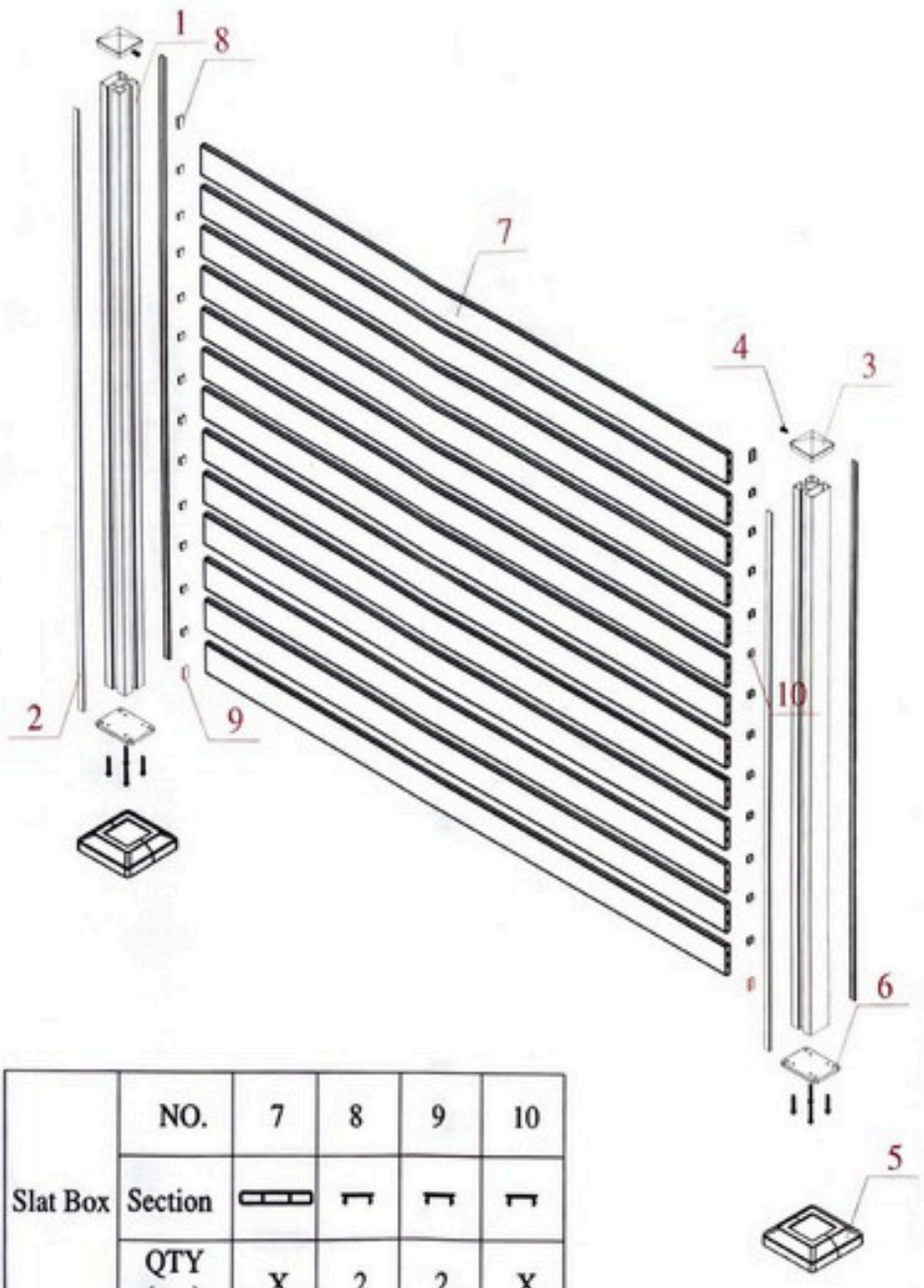

	NO.	7	8	9	10
Slat Box	Section				
	QTY (pcs)	X	2	2	X

	NO.	1	2	3	4	5	6
Pole Box *2	Section						
	QTY (pcs)	1	2	1	1	1	1

Tekniske ændringer forbeholdes.

Udgivet 2025

DA

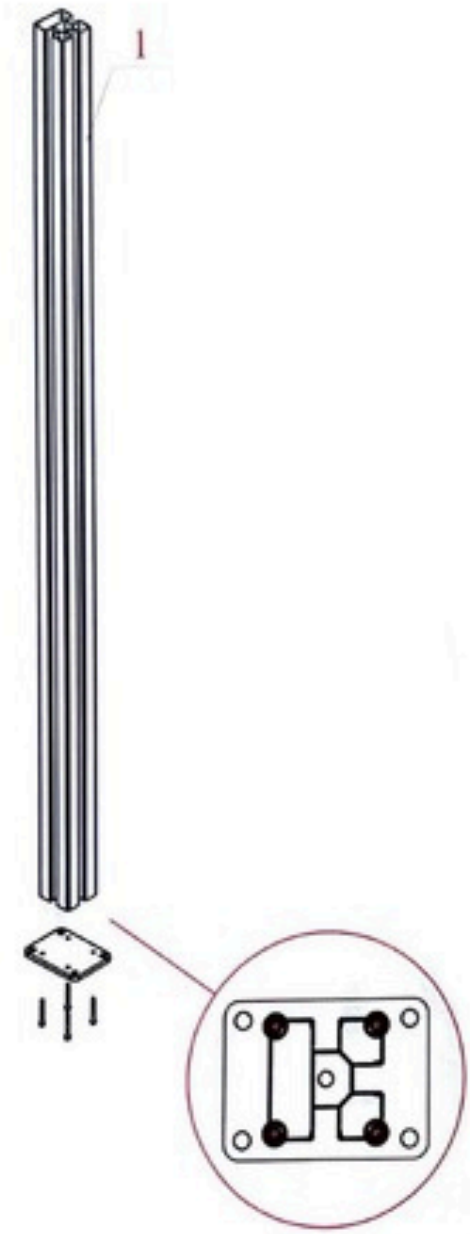

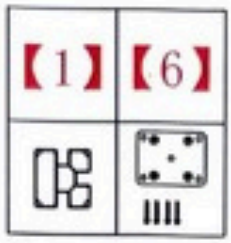



DA

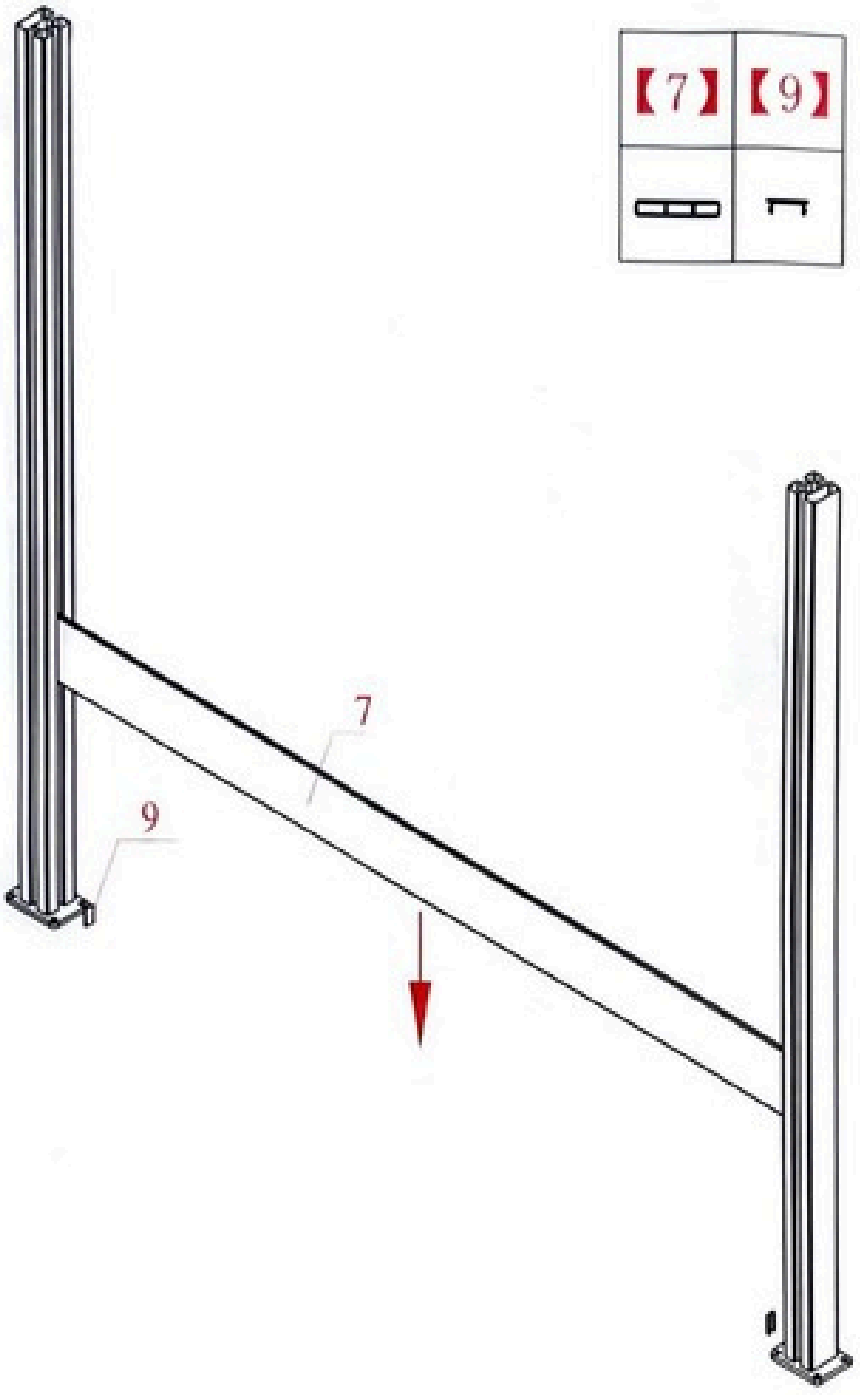

DA

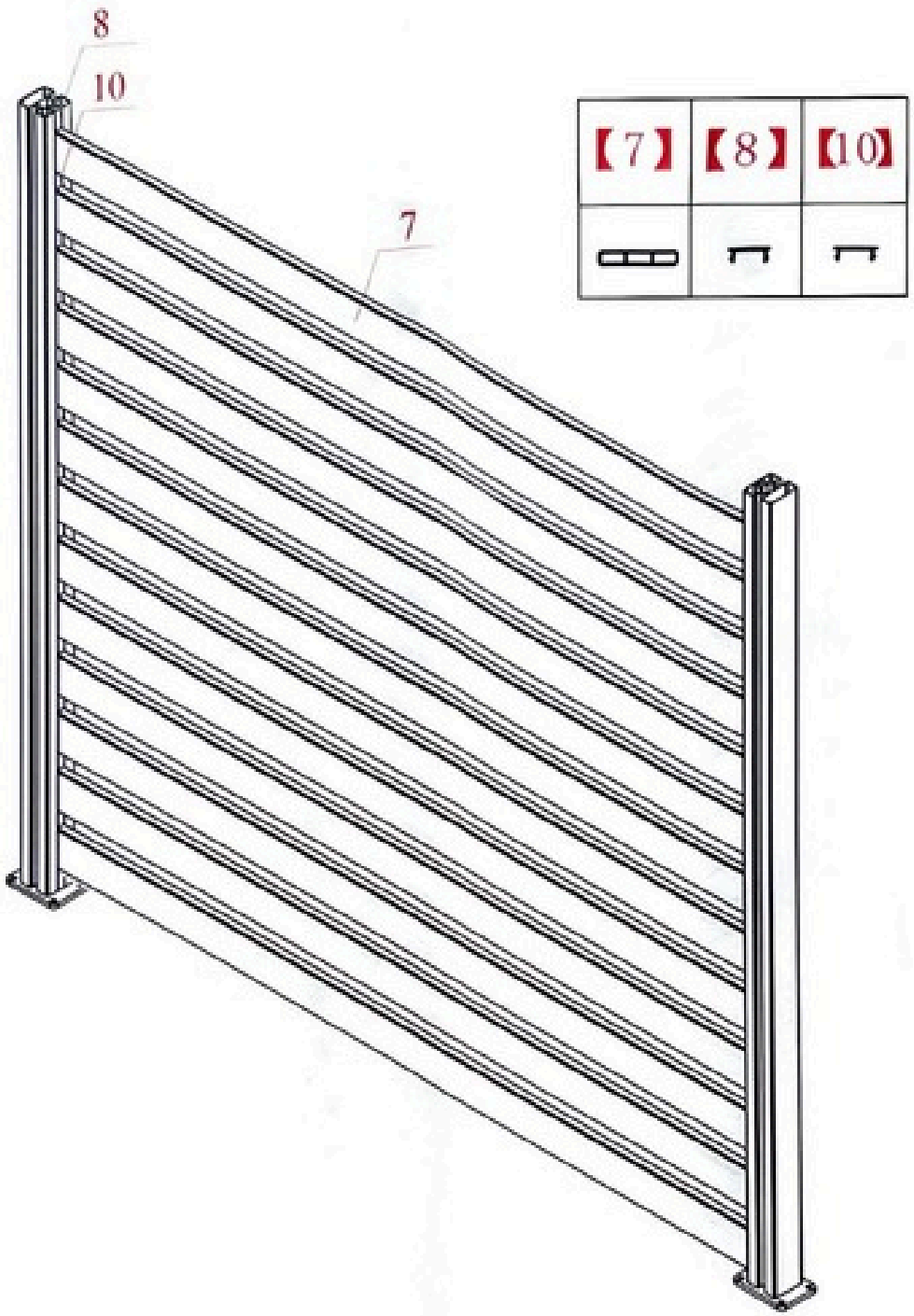

DA

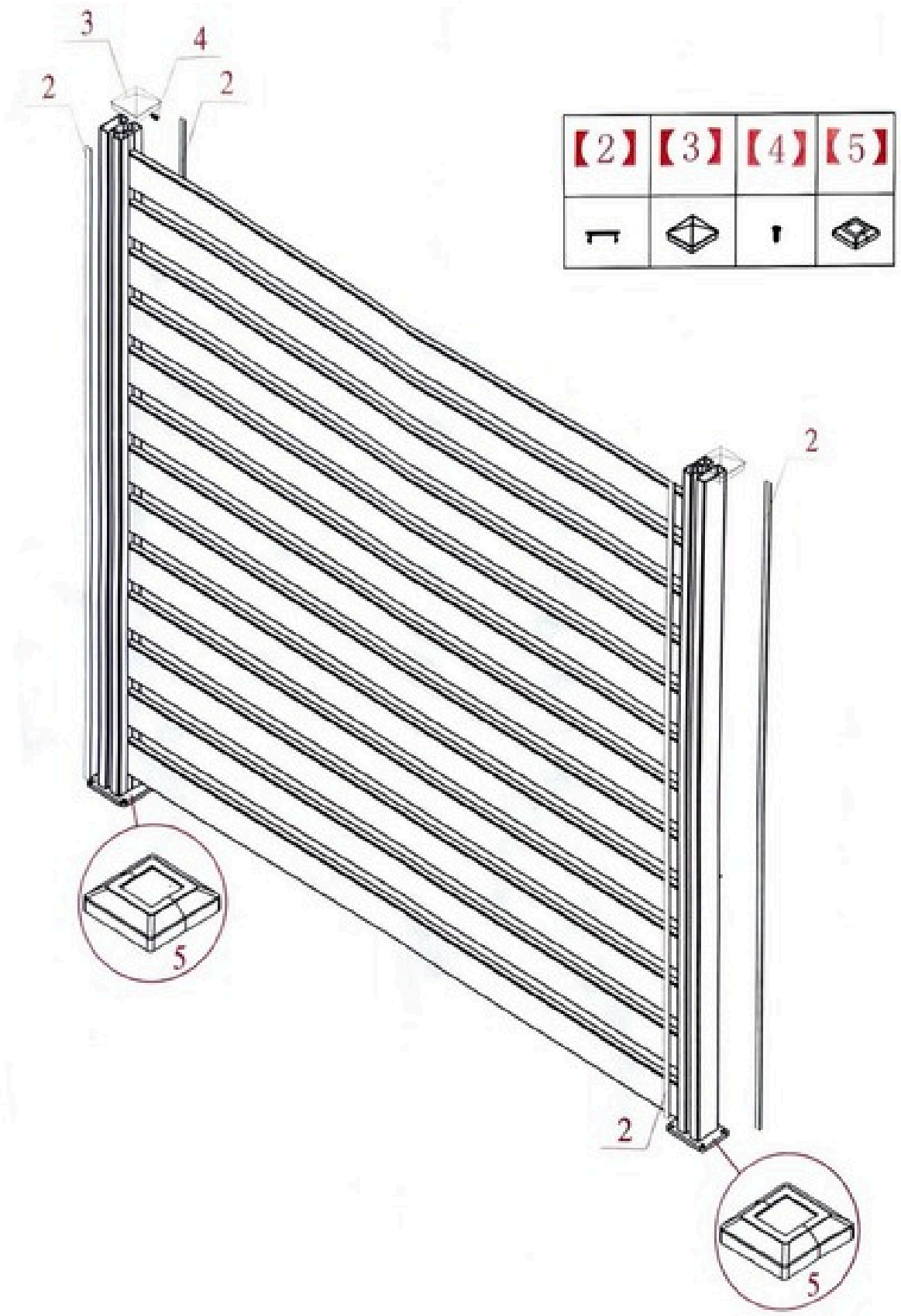

DA

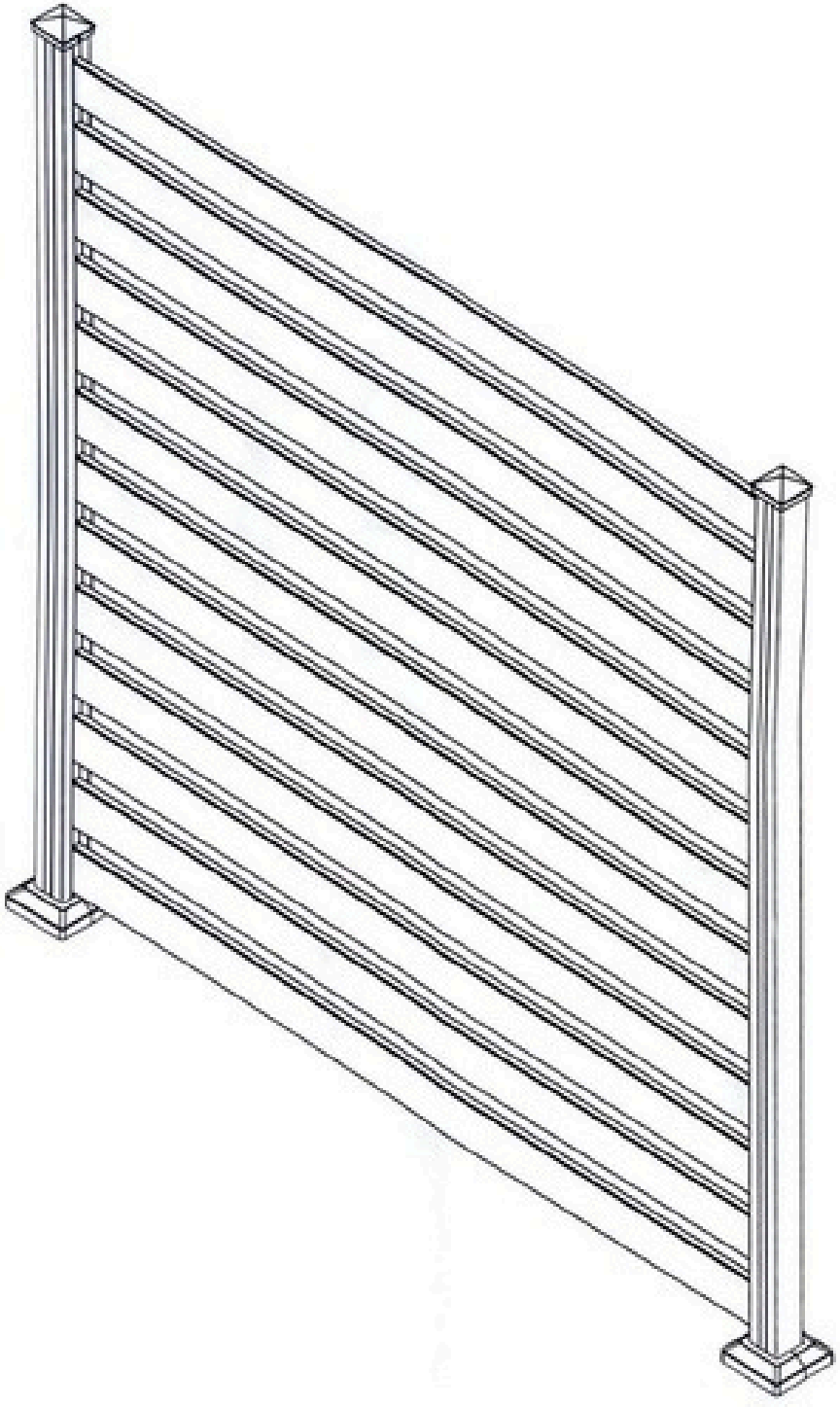

Tekniske ændringer forbeholdes.

Udgivet 2025