INSTRUKCJA MONTAŻU

DASZEK NAD DRZWI T-160



1x

10 min

PL

DASZEK NAD DRZWI T-160

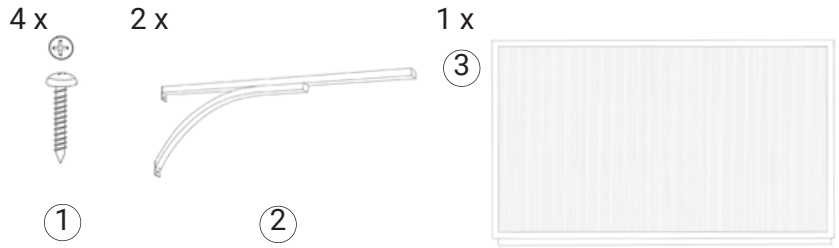

1.

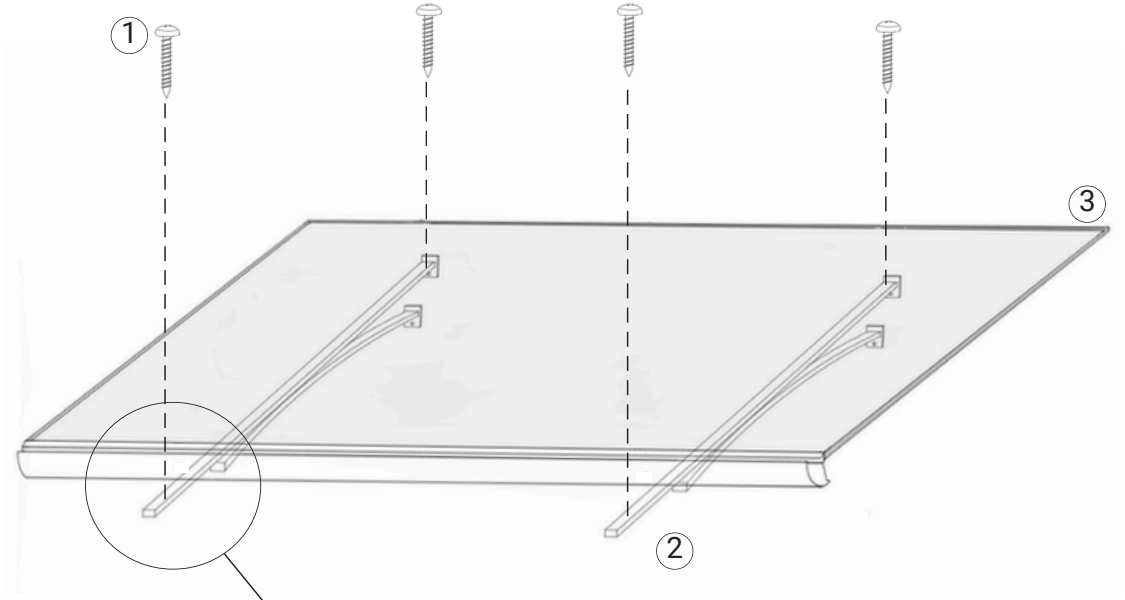

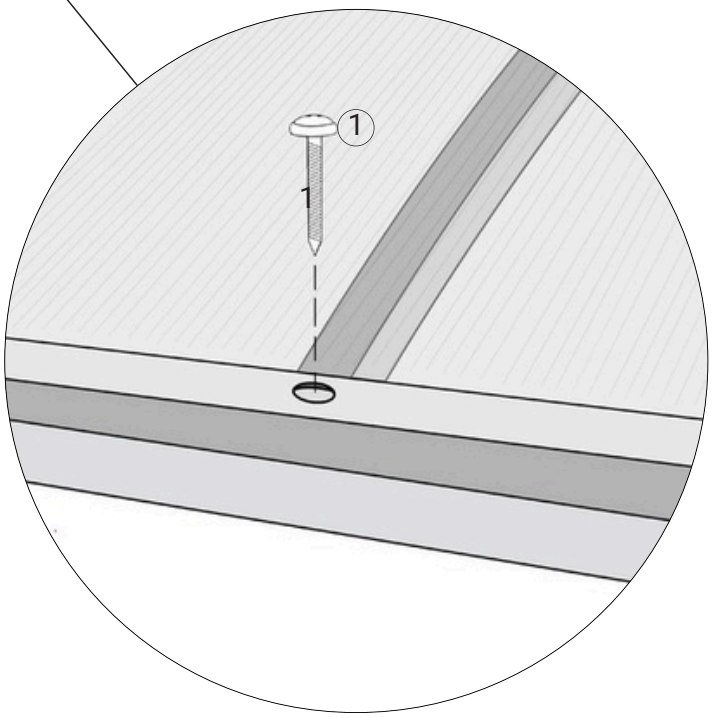

Zastrzega się prawo do zmian technicznych.

Wydanie 2025

PL

