COVERNIT

NOTICE DE MONTAGE

FILM RÉFLÉCHISSANT POUR RADIATEUR



1X

10 min

FR

FILM RÉFLÉCHISSANT POUR RADIATEUR

6 x 

1 x 

1.

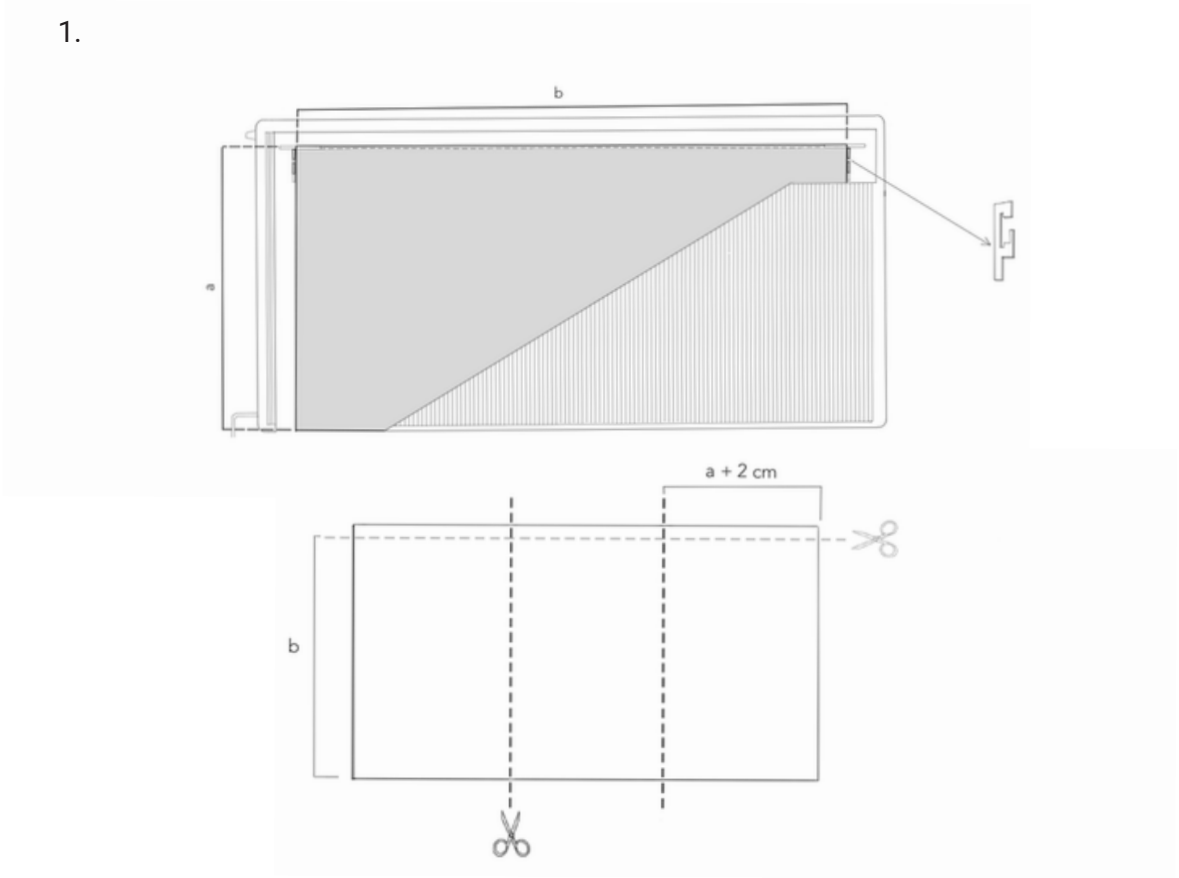

2.

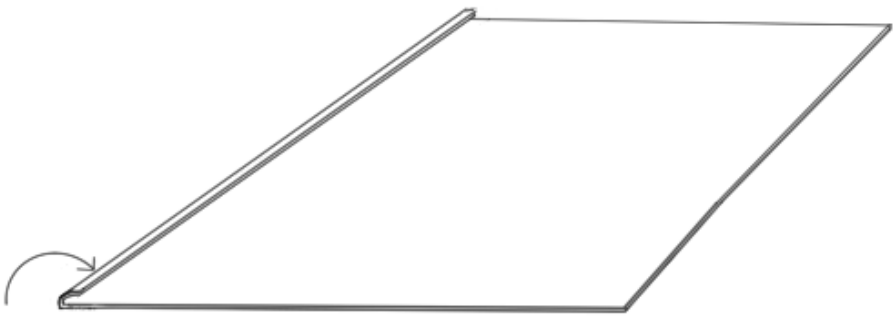

Modifications techniques réservées.

Édition 2025

3.

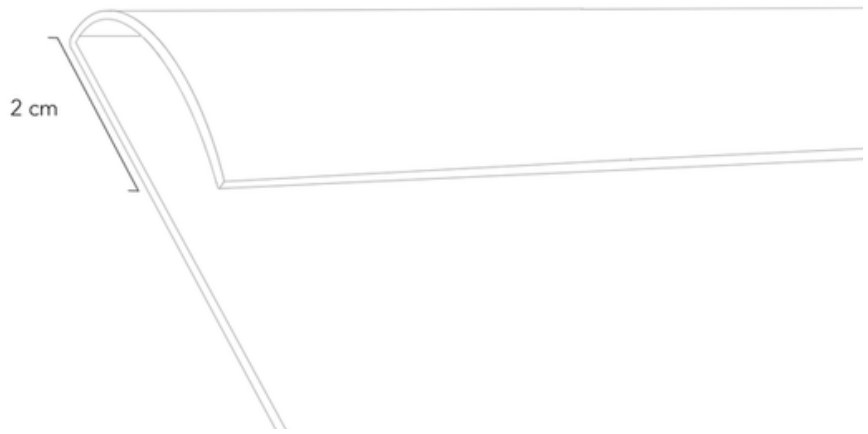

4.

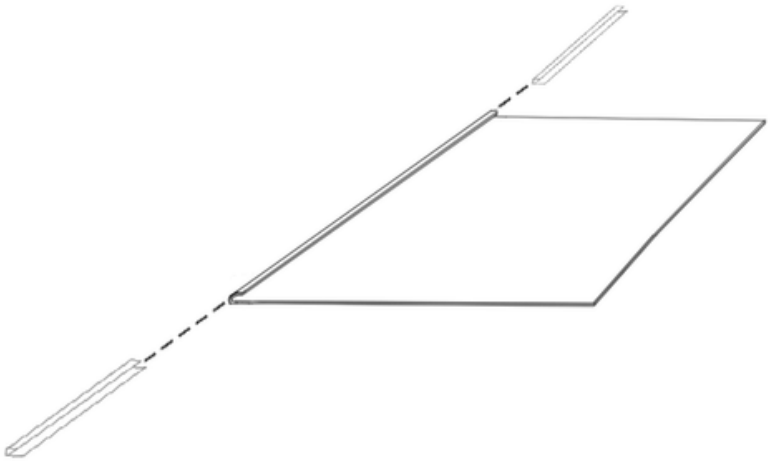

5.

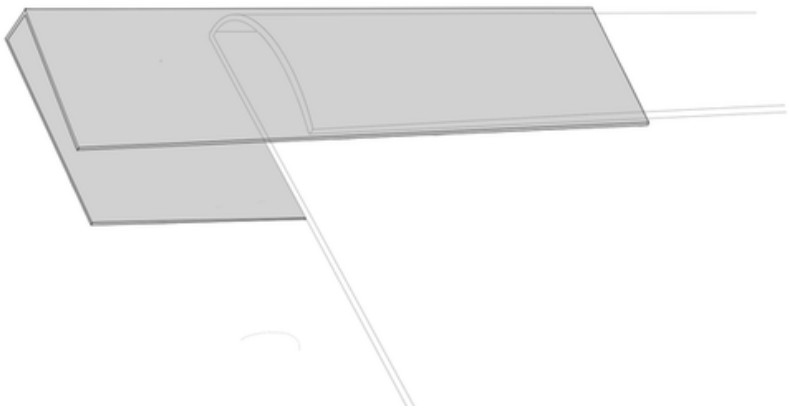

6.

