COVERNIT

MONTAGEANLEITUNG

REFLEKTIONSFOLIE FÜR HEIZKÖRPER HEATREFLECT



1X

10 min

DE

REFLEKTIONSFOLIE FÜR HEIZKÖRPER HEATREFLECT

6 x 

1 x 

1.

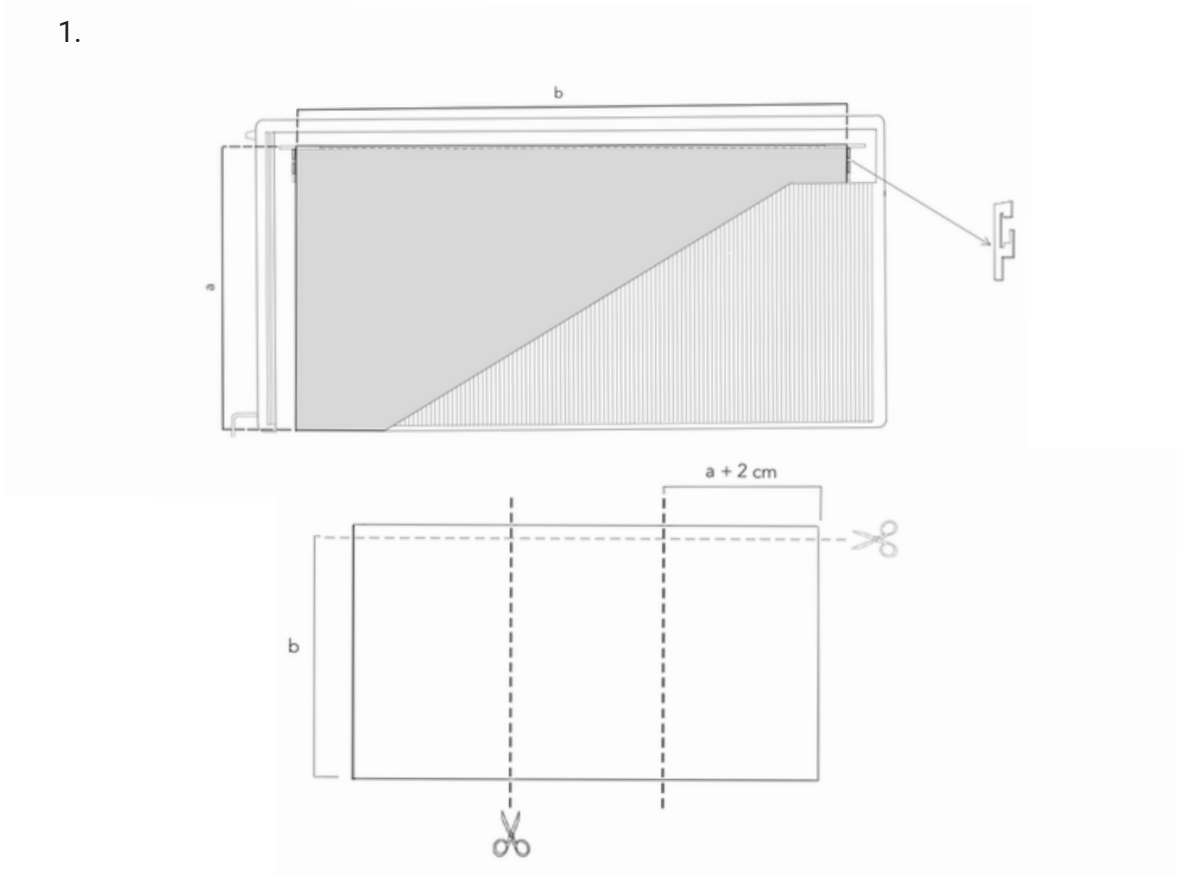

2.

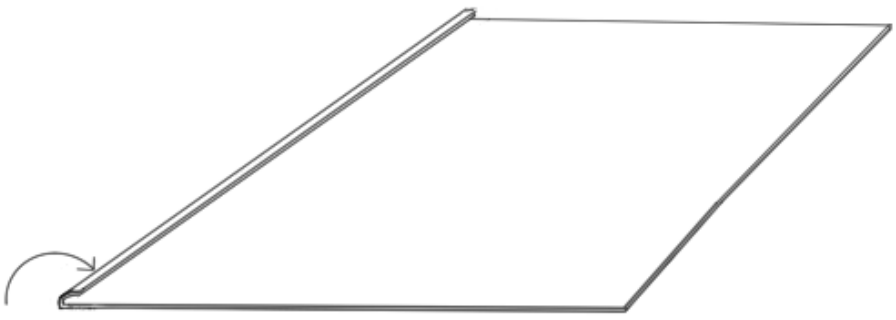

3.

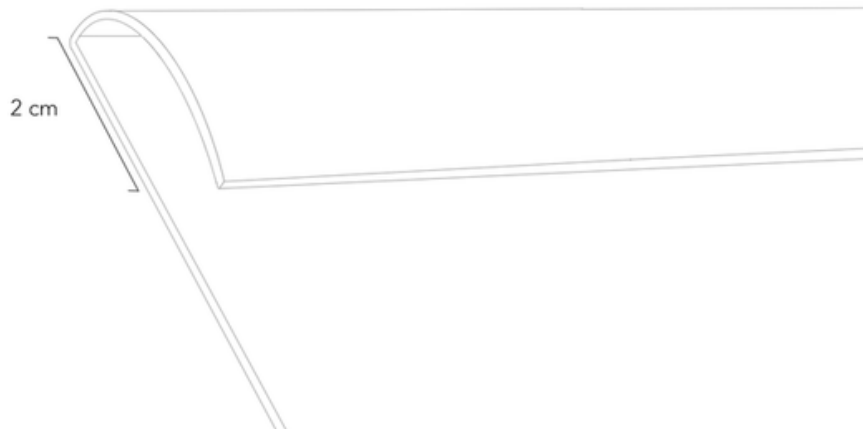

4.

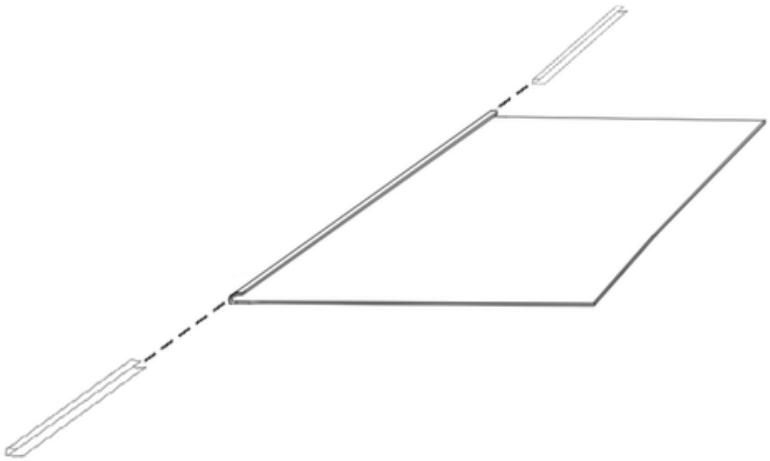

5.

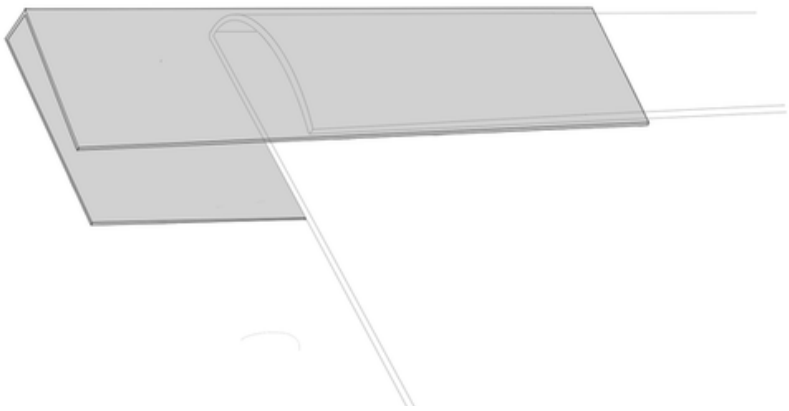

6.

