COVERNIT

INSTRUKCJA MONTAŻU

FURTKA OGRODZENIOWA ALUMINIOWA



PL

FURTKA OGRODZENIOWA ALUMINIOWA

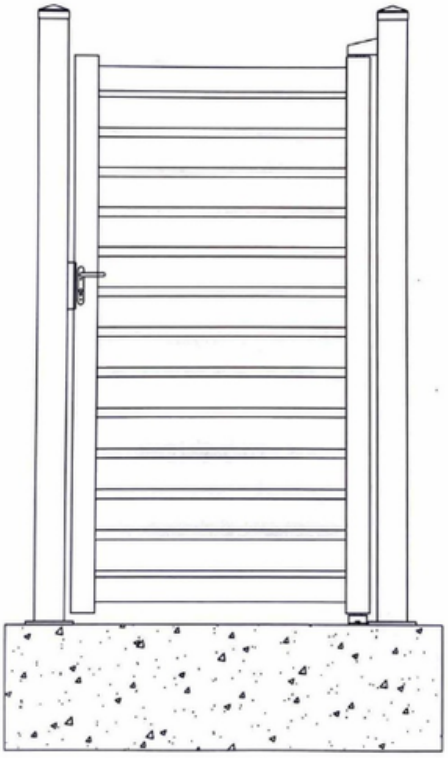

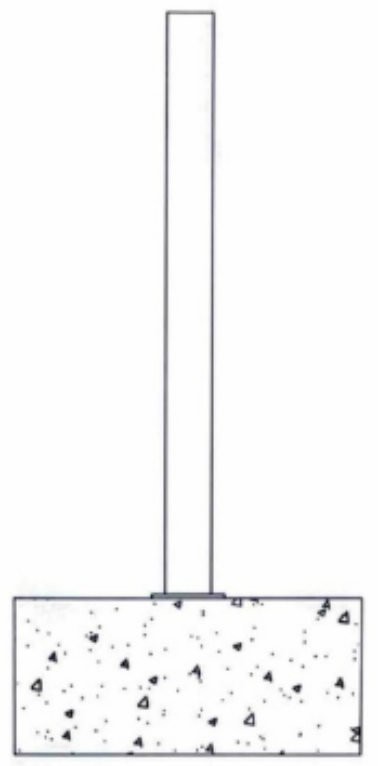

Słupek z podstawą

1. Wywierć otwory w podłożu
2. Przymocuj podstawę słupka do podłoża
3. Ustal rozstaw słupków i zamocuj drugi słupek w taki sam sposób

Zastrzega się prawo do zmian technicznych.

Wydanie 2025

PL



1

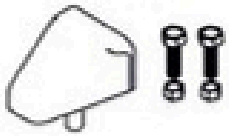

2



3

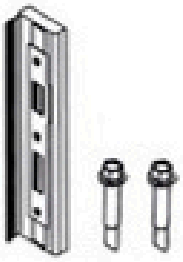

4

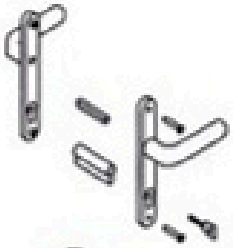

5

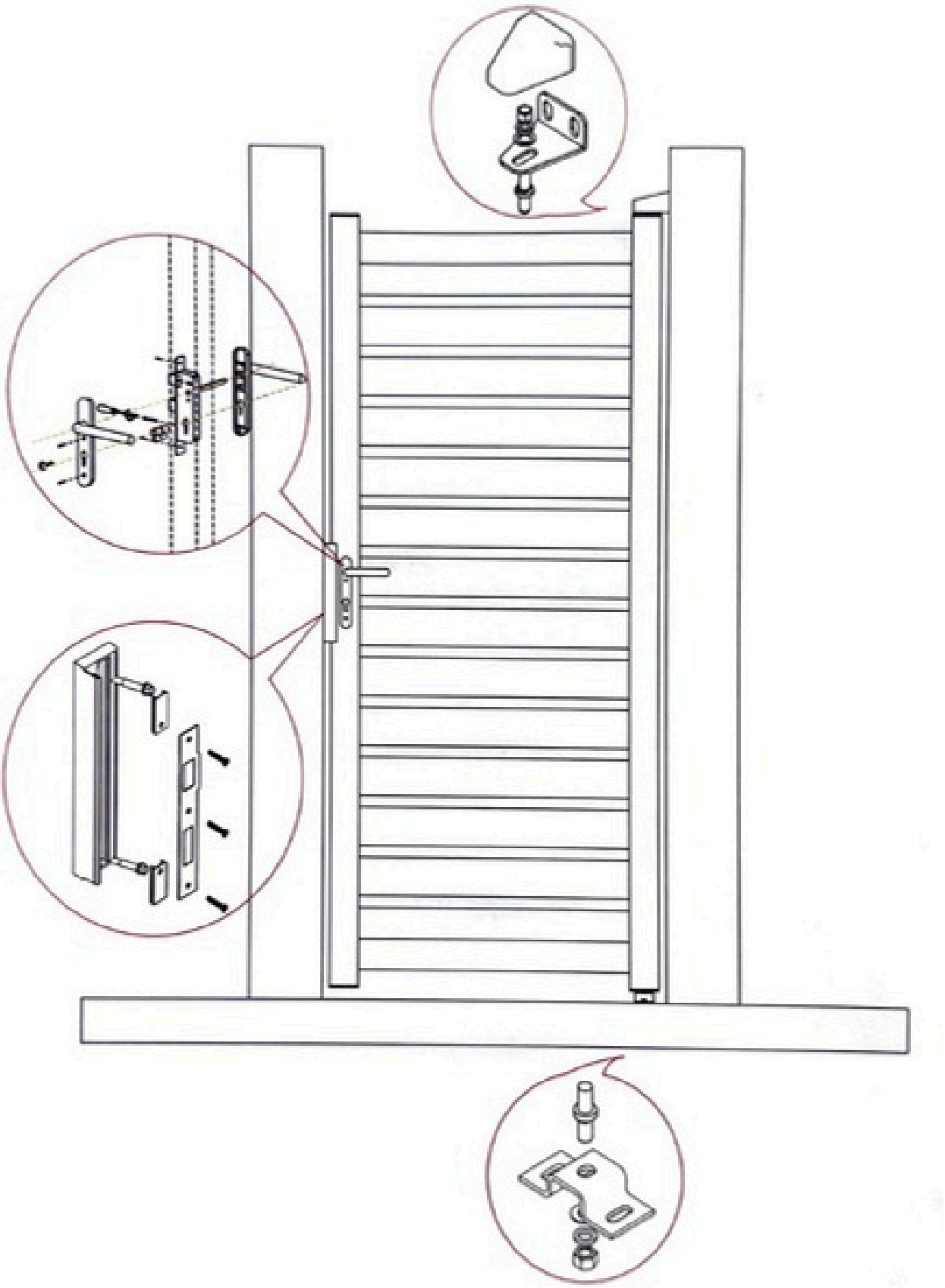

Zastrzega się prawo do zmian technicznych.

Wydanie 2025

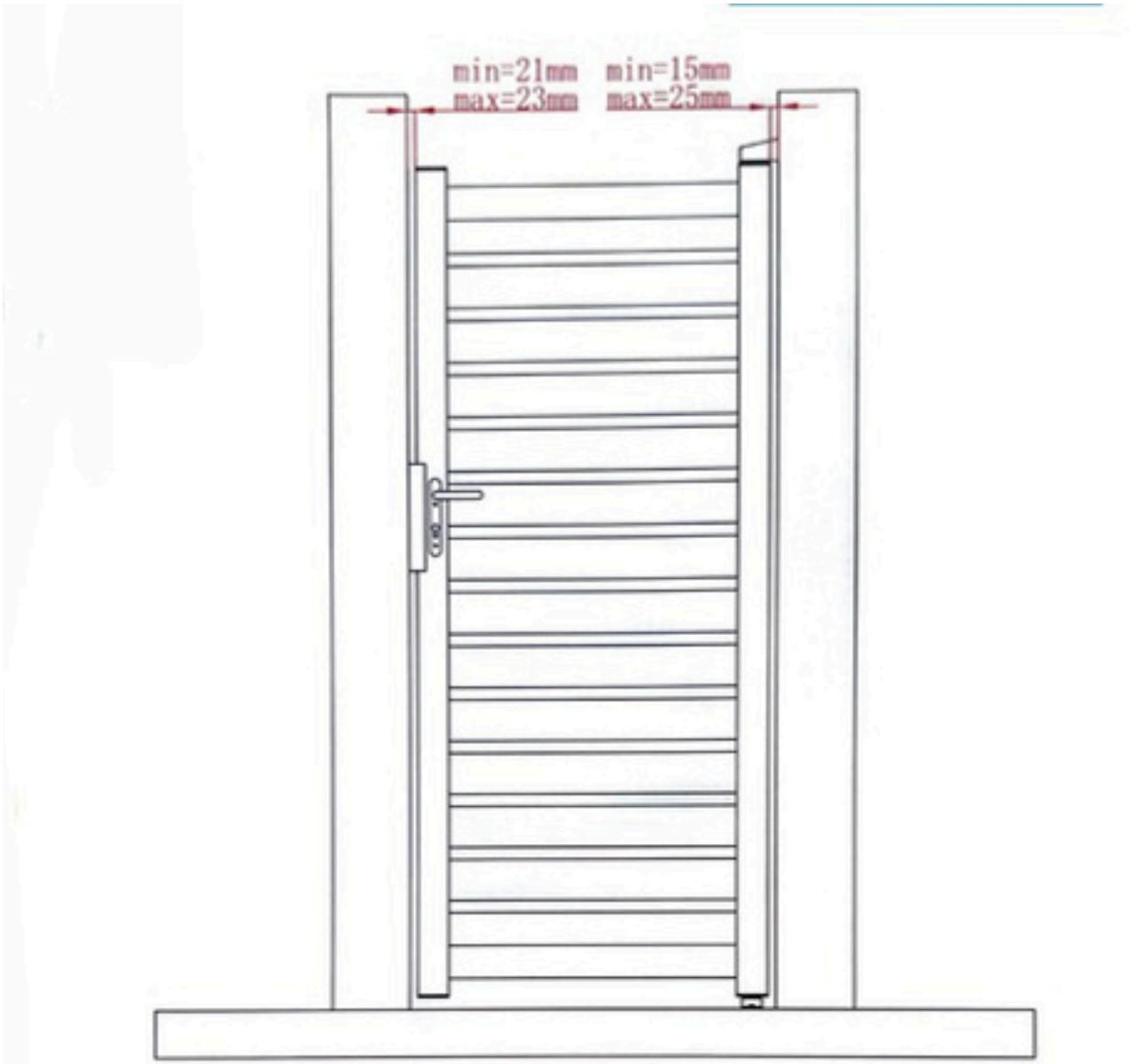
min=21mm
max=23mm
min=15mm
max=25mm

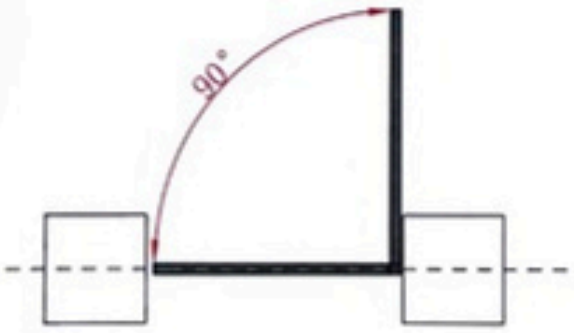
90°

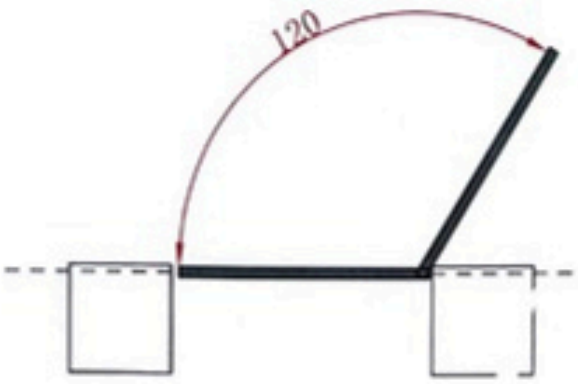
120

PL

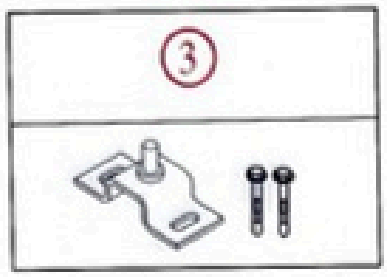

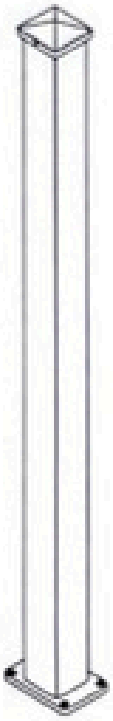

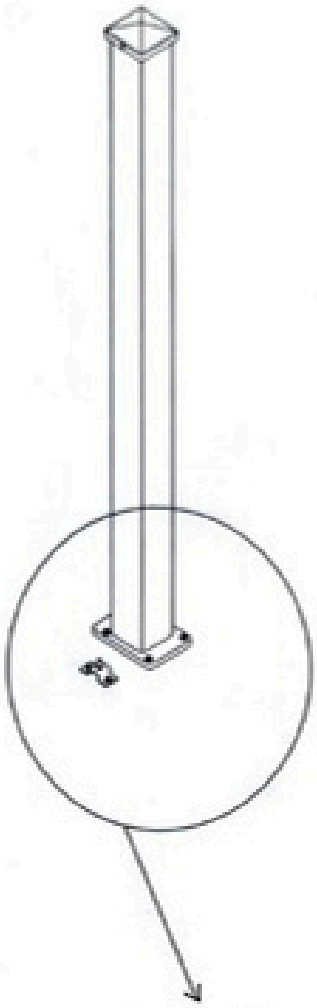

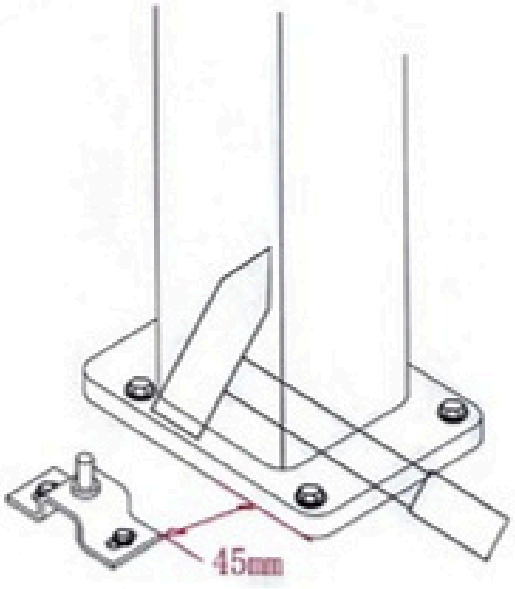

PL

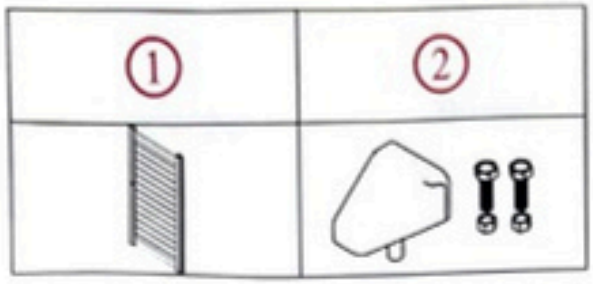



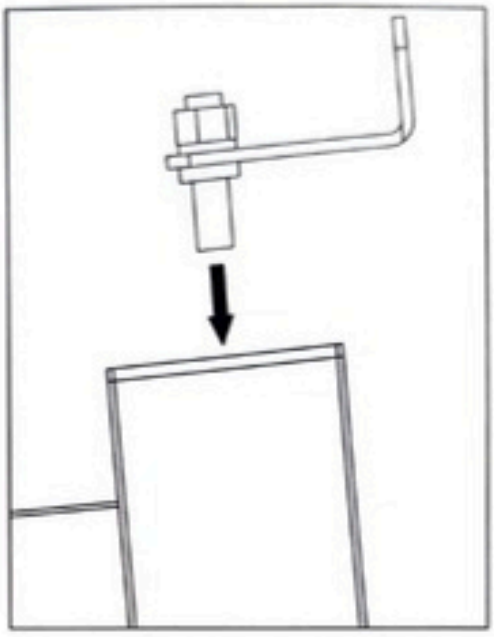

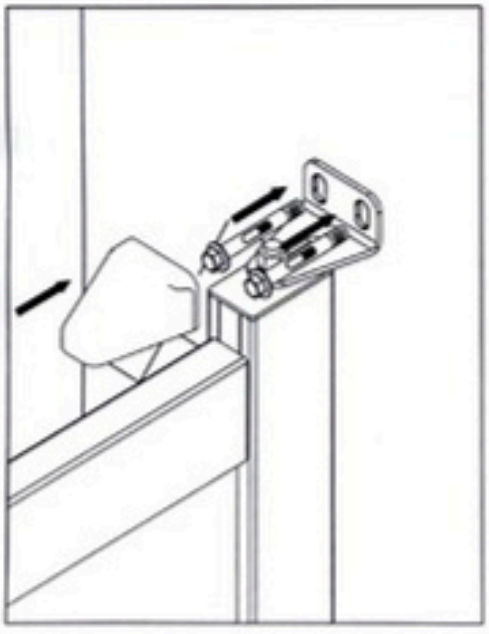

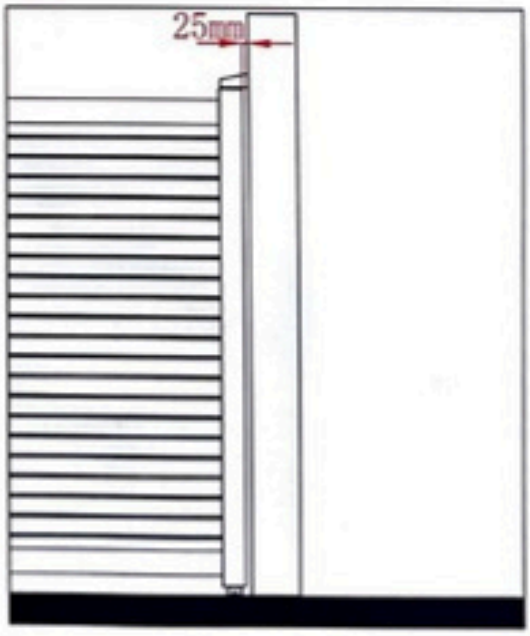

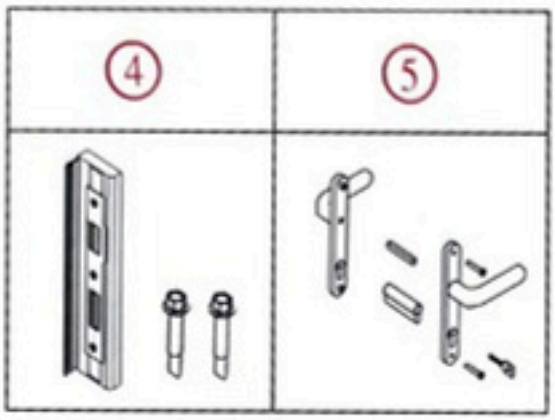
4
5

