COVERNIT

UPUTE ZA MONTAŽU

NADSTREŠNICA ZA ULAZNA VRATA RODEO

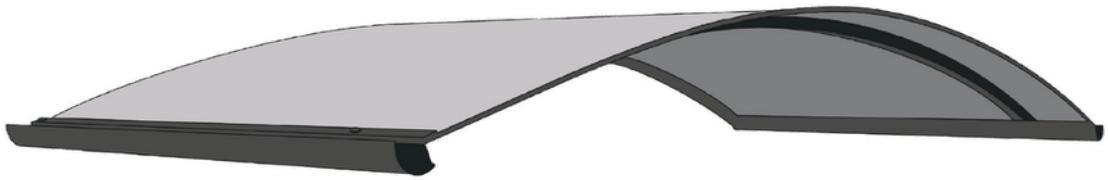

1x

10 min

HR

NADSTREŠNICA ZA ULAZNA VRATA RODEO

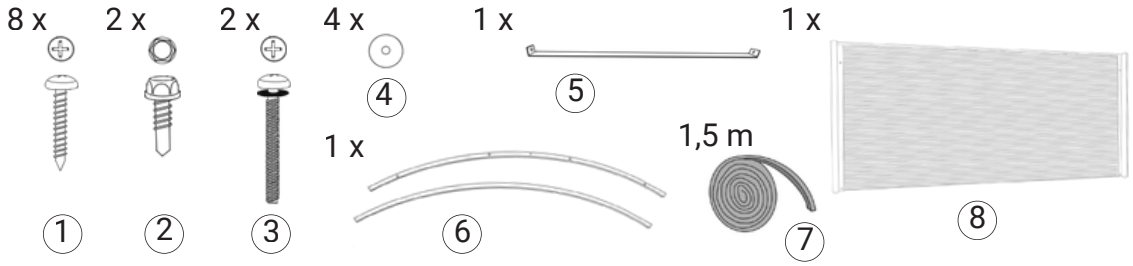

1.

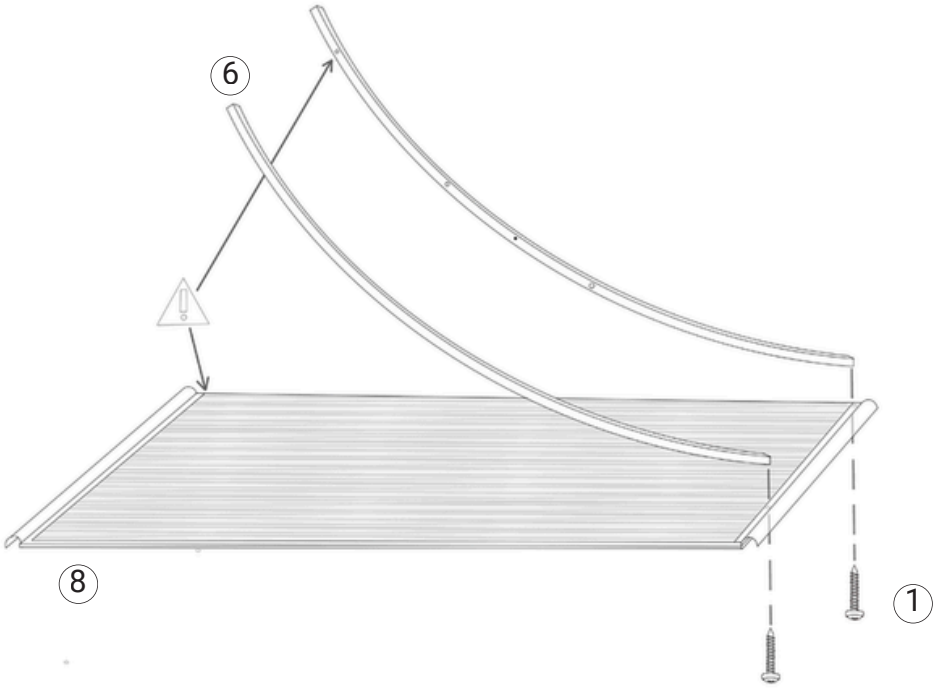

2.

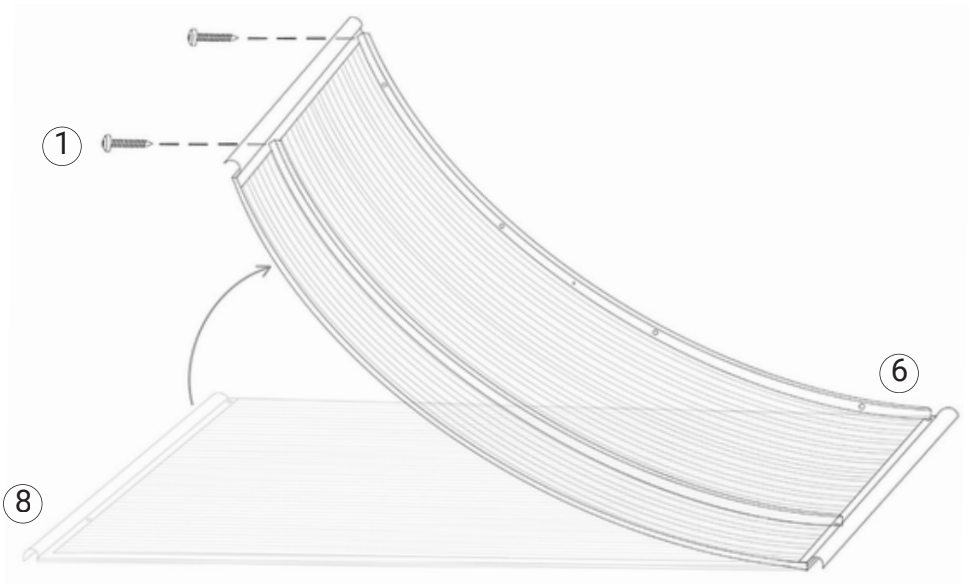

Tehničke promjene pridržane.

Izdano 2025

3.

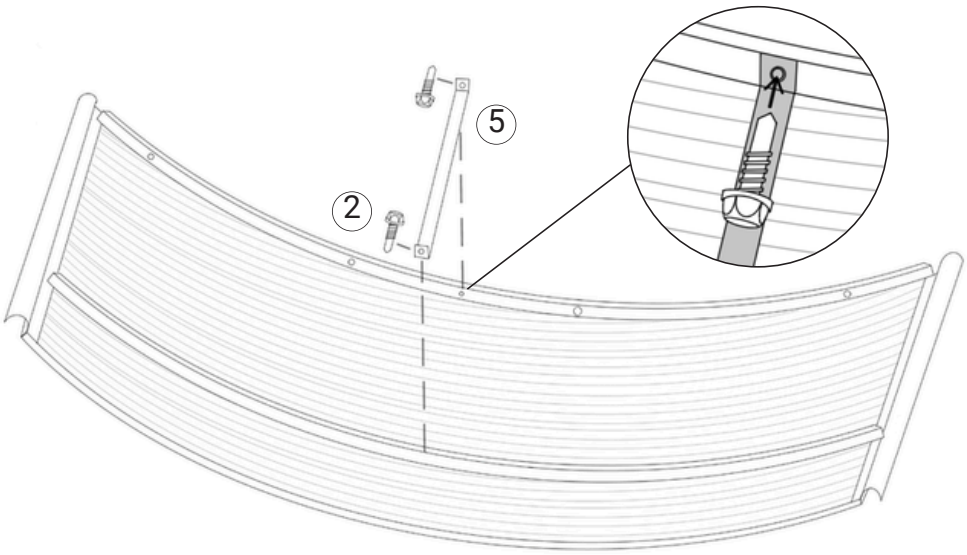

4.

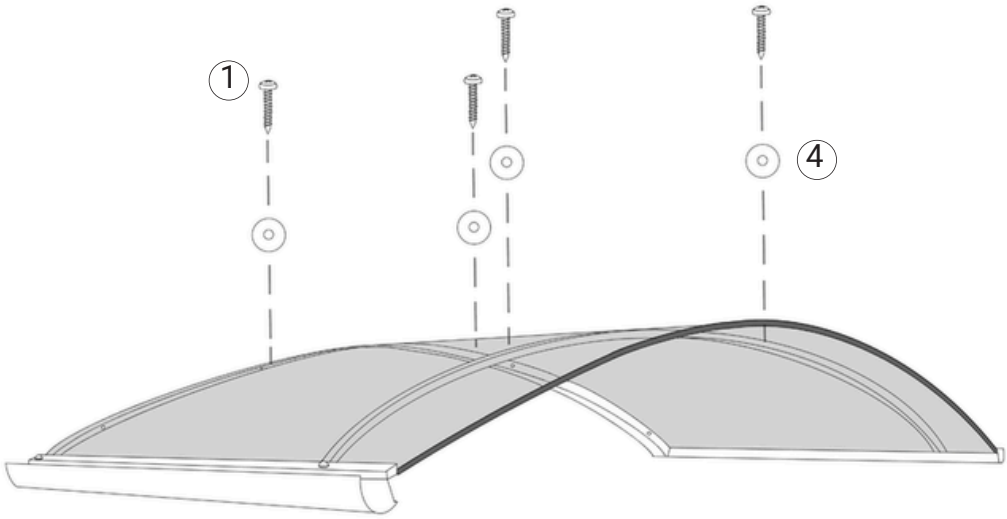

5.

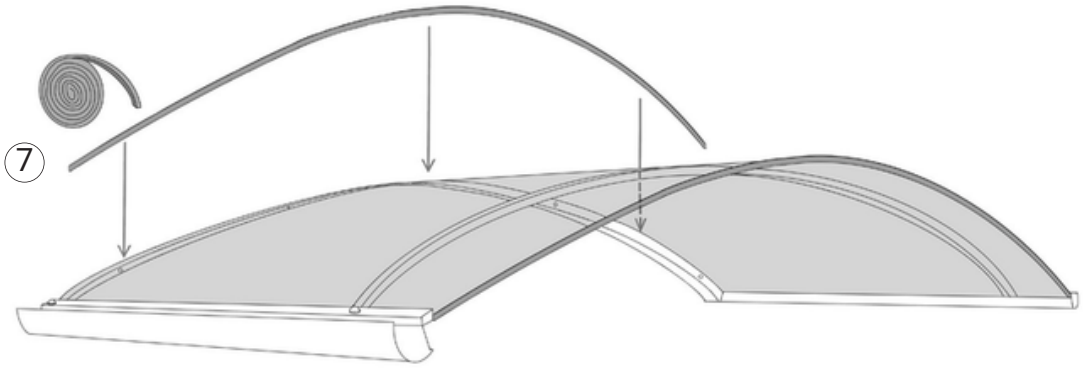

HR



Tehničke promjene pridržane.

Izdano 2025