COVERNIT

MONTÁŽNY NÁVOD

# PLOTOVÁ VSTUPNÁ HLINÍKOVÁ BRÁNKA



SK

# PLOTOVÁ VSTUPNÁ HLINÍKOVÁ BRÁNKA

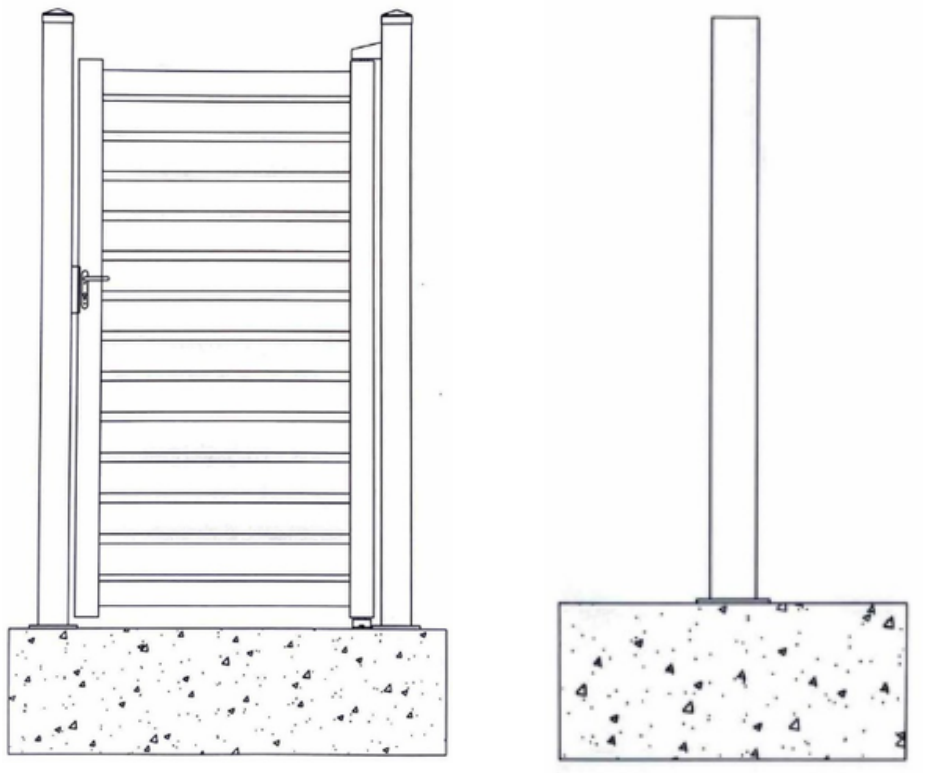

**Stĺpik s podstavcom**

1. Vyvŕtajte otvory do zeme
2. Upevnite podstavec stĺpika k zemi
3. Určite rozostup stĺpikov a druhý stĺpik upevnite rovnakým spôsobom

SK



1

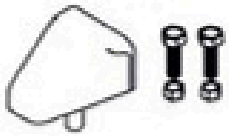

2



3

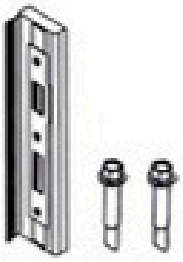

4

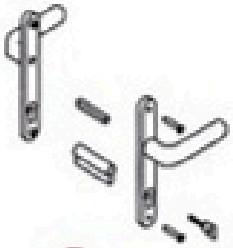

5

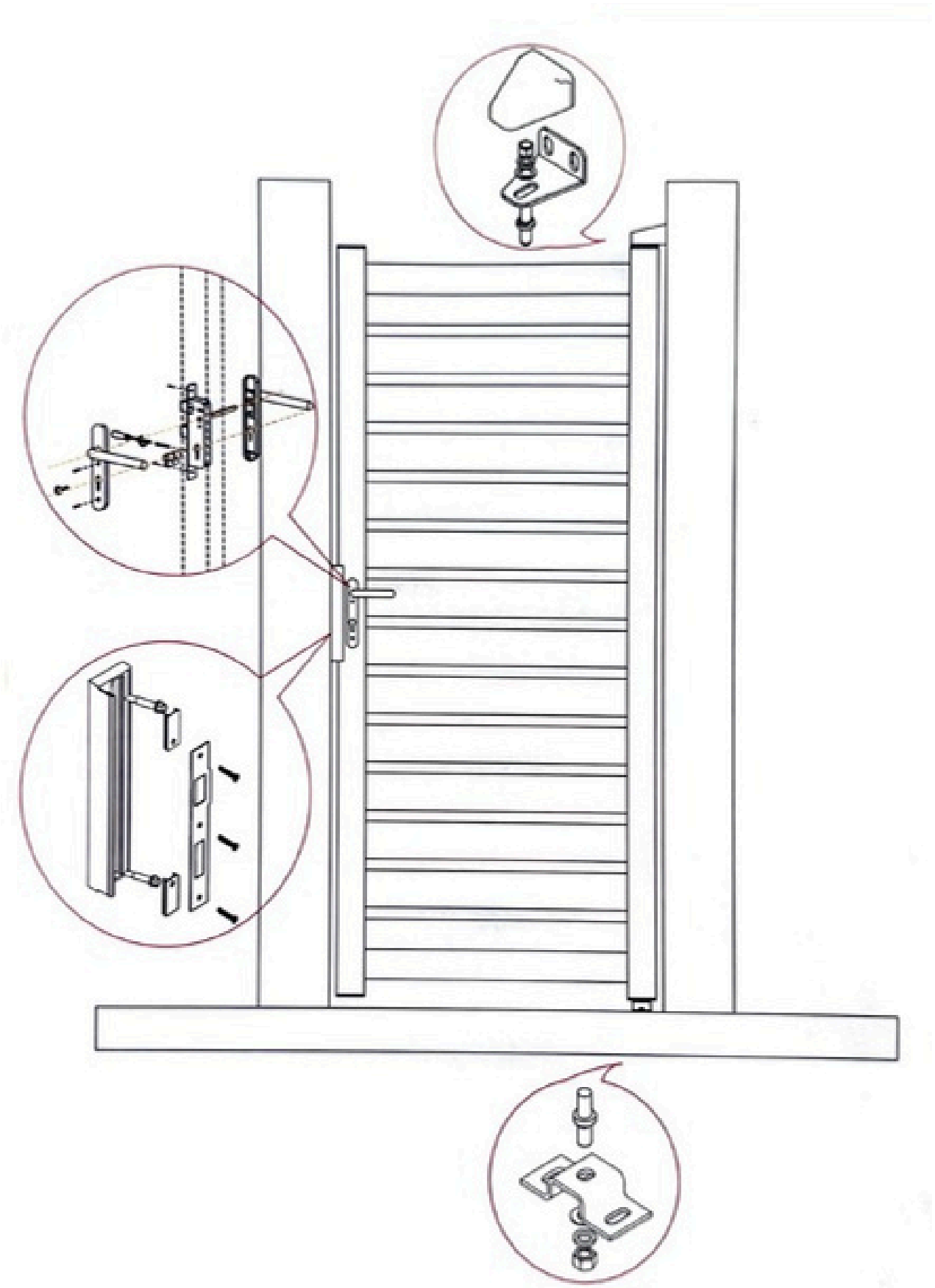


min=21mm
max=23mm
min=15mm
max=25mm
90°
120

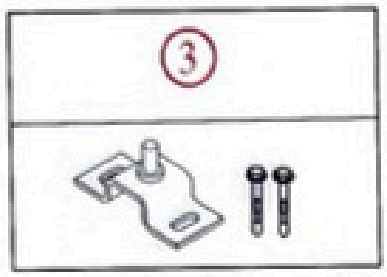
3

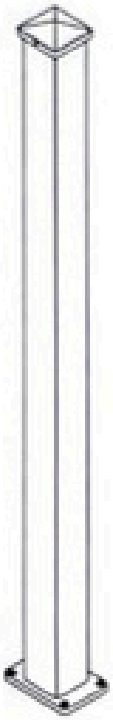

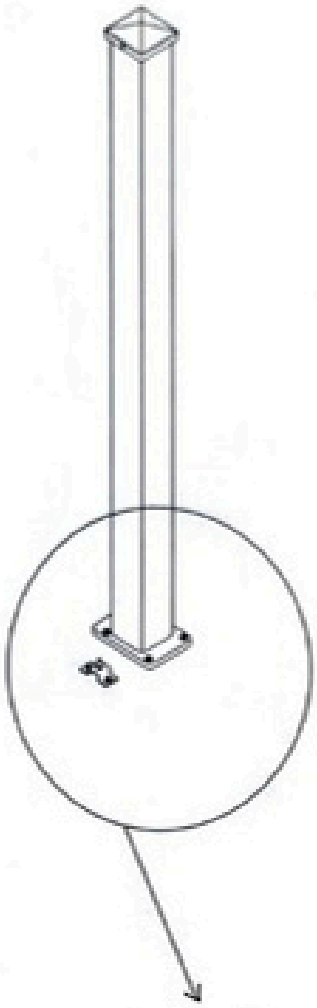

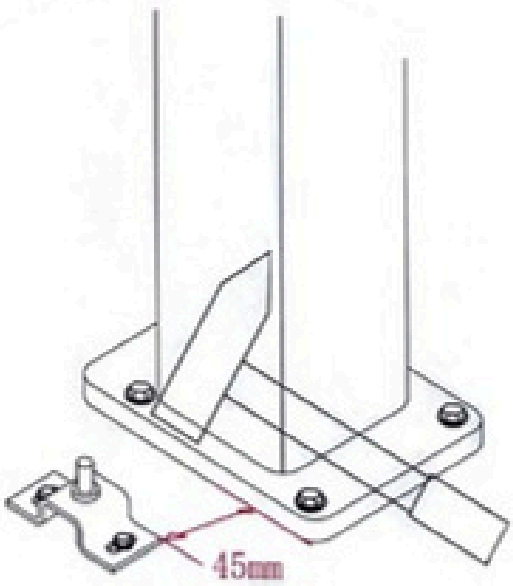
45mm

SK

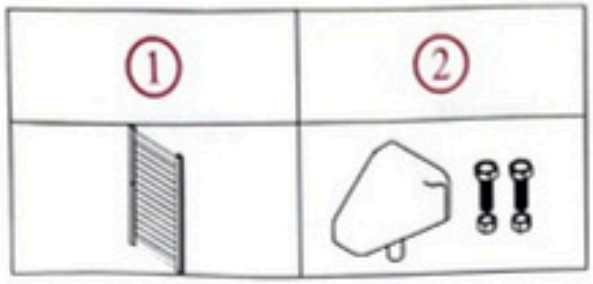




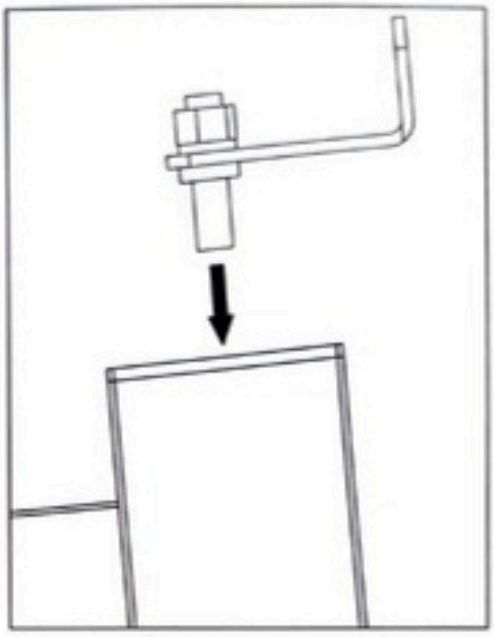

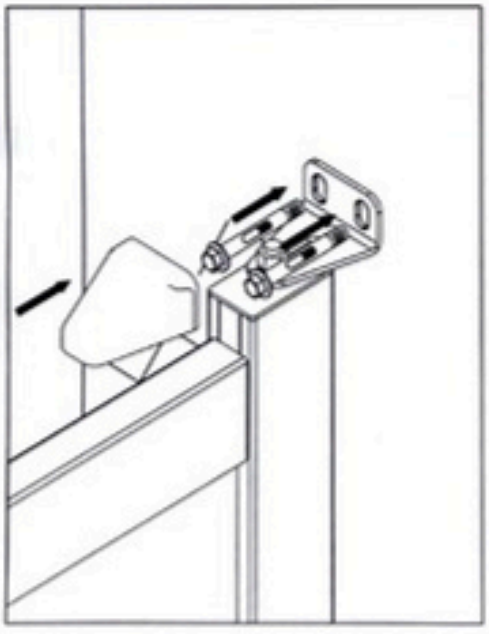

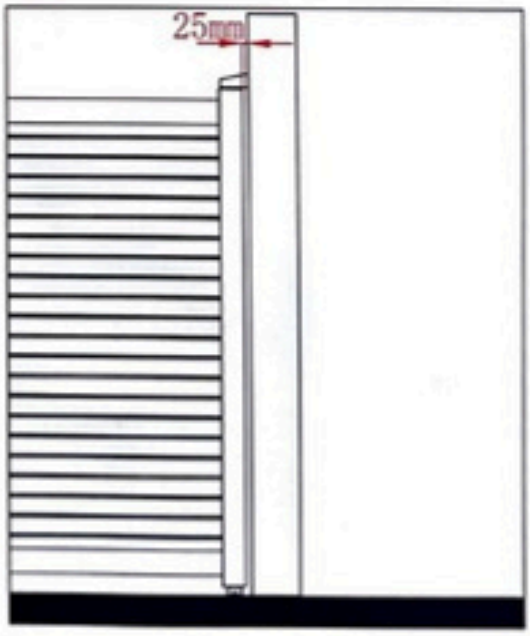


Technické zmeny vyhradené.

Vydané 2025

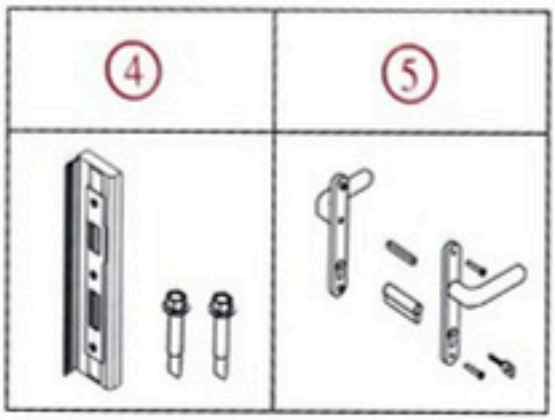
4
5

