COVERNIT

MONTAGEANLEITUNG

ALUMINIUM GARTENTÜR



DE

ALUMINIUM GARTENTÜR

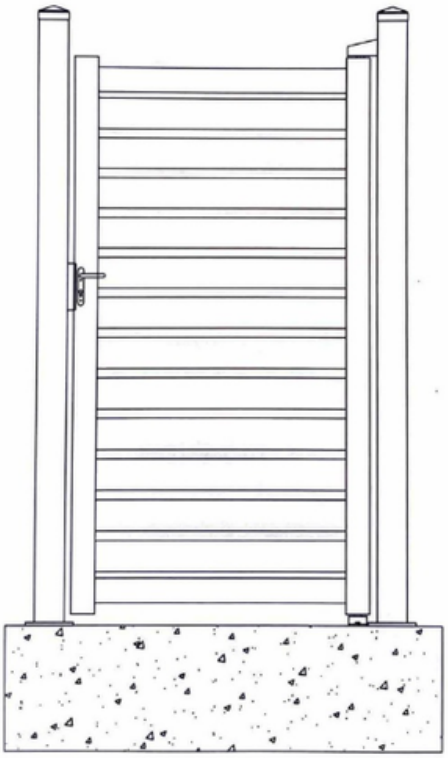

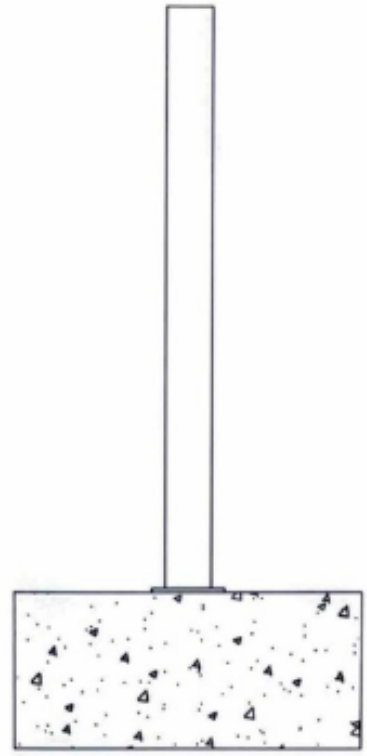

Pfosten mit Bodenplatte

1. Bohren Sie Löcher in den Boden
2. Befestigen Sie die Bodenplatte des Pfostens am Boden
3. Legen Sie den Abstand zwischen den Pfosten fest und befestigen Sie den zweiten Pfosten auf die gleiche Weise

DE



1

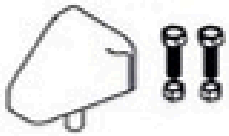

2



3

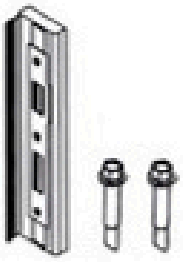

4

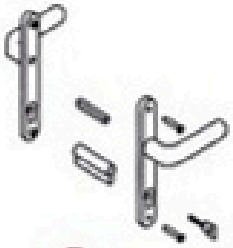

5

DE

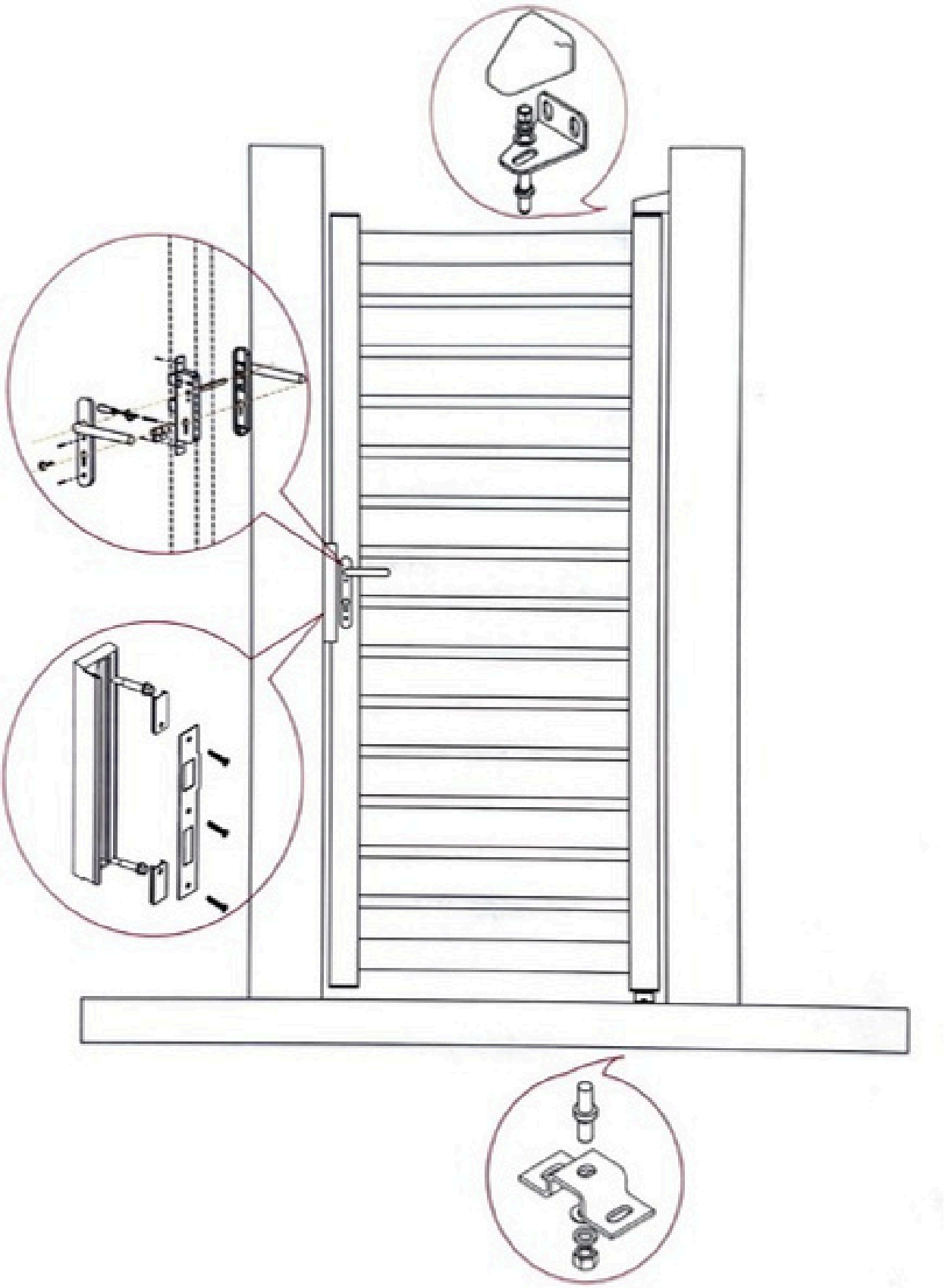

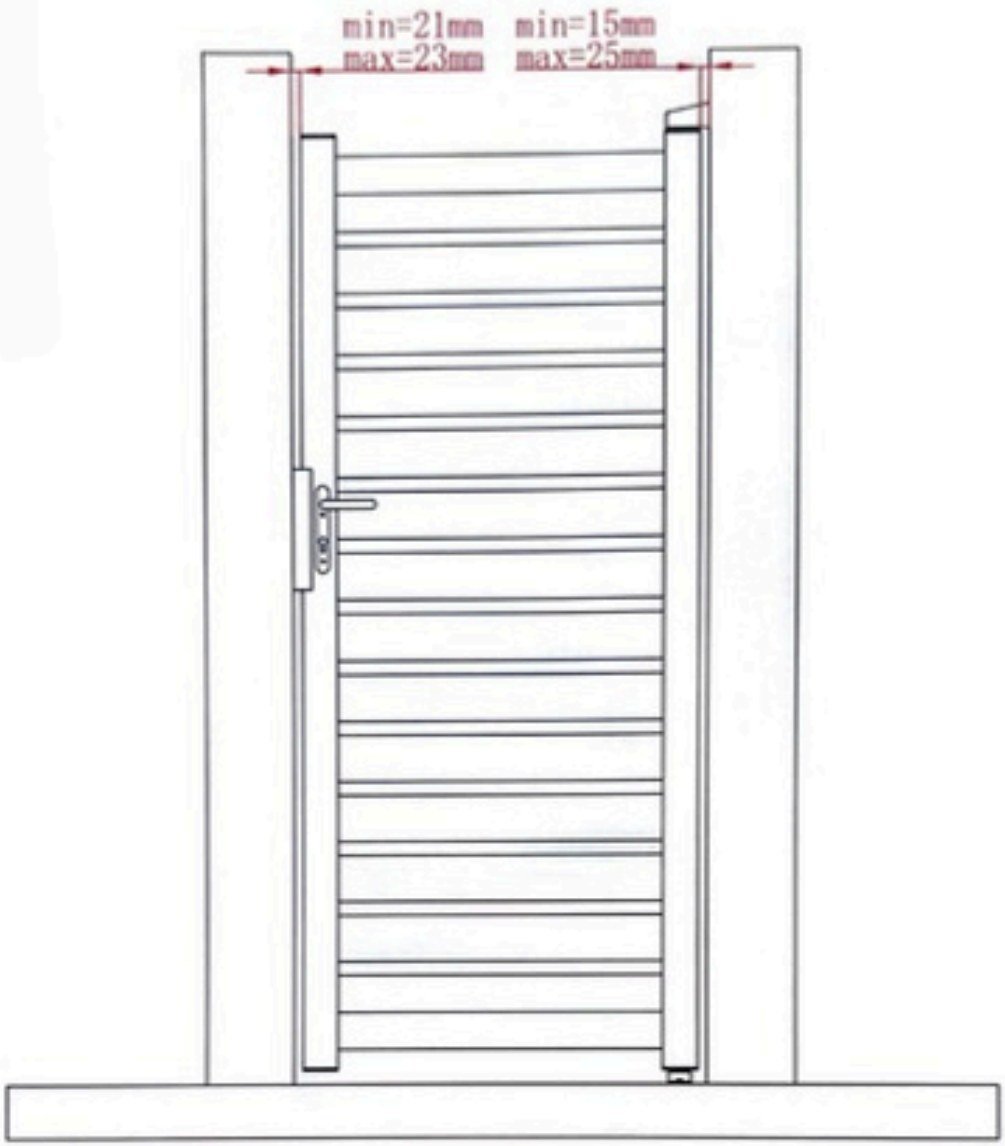
min=21mm
max=23mm
min=15mm
max=25mm

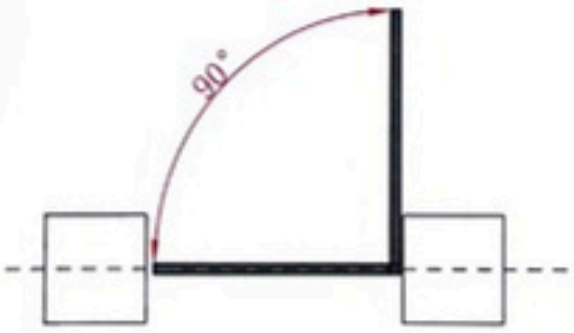
90°

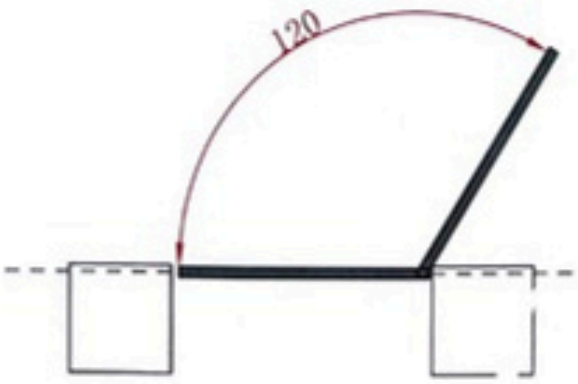
120

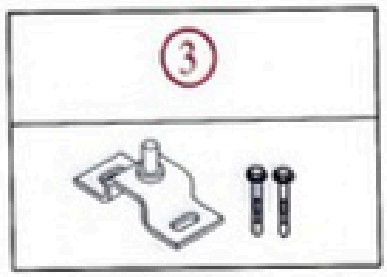
3

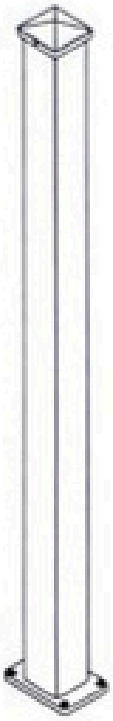

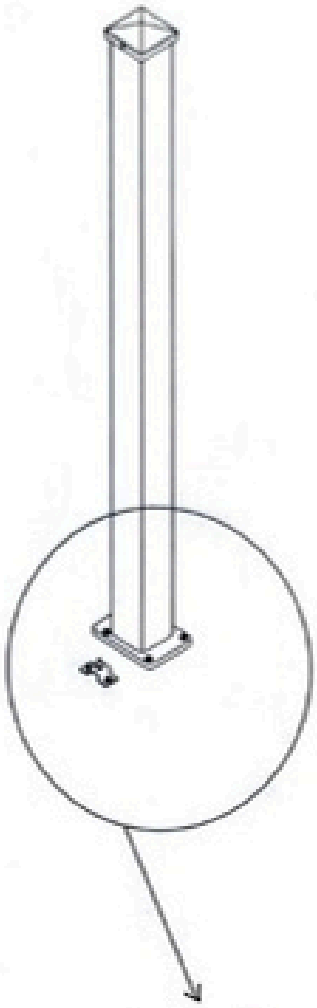

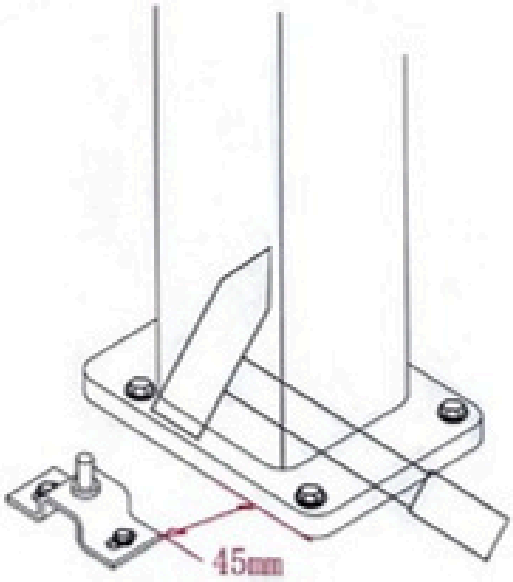
45mm

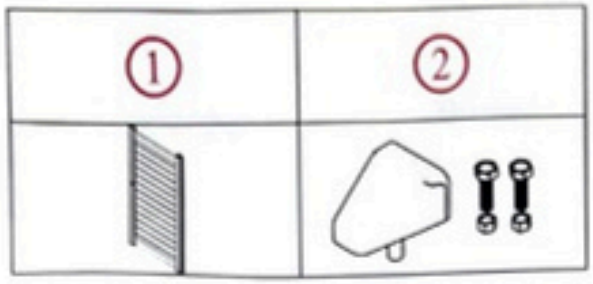
1
2



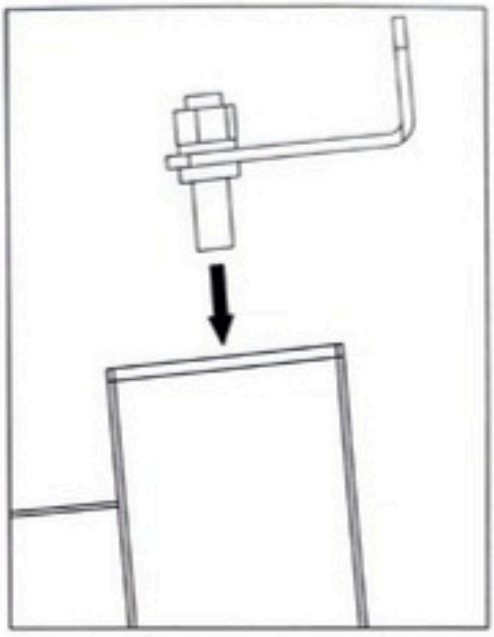

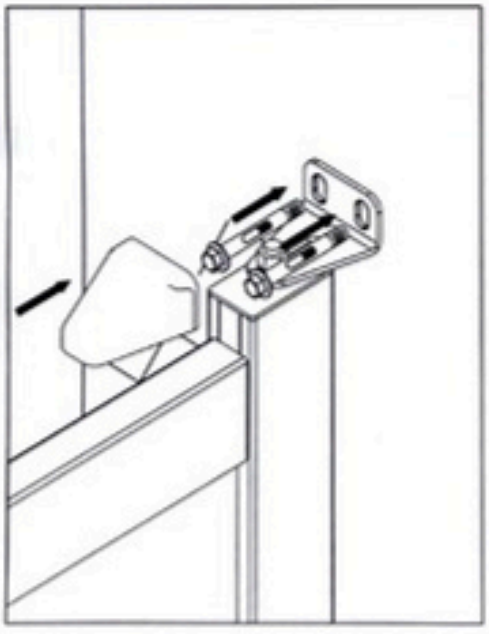

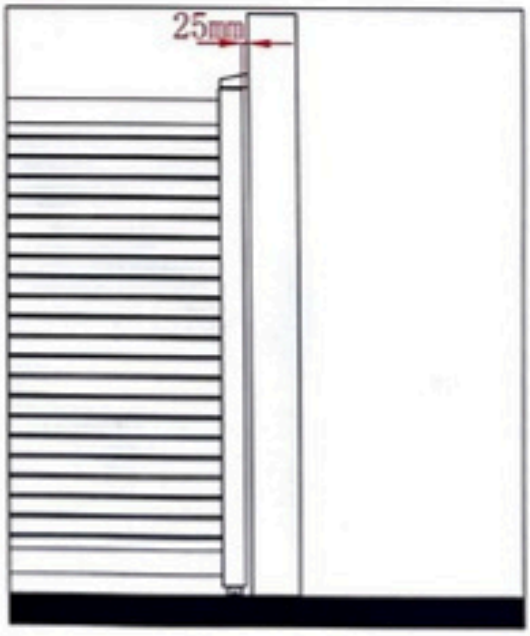
25mm

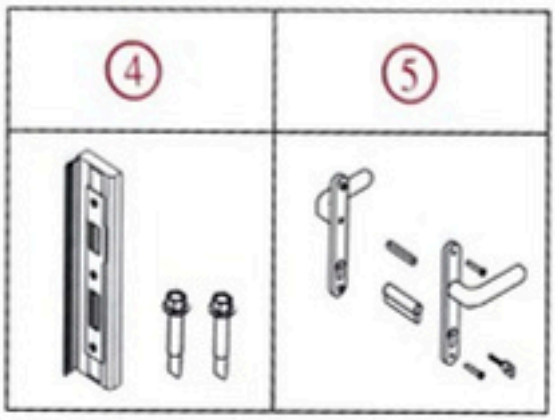
4
5

