INSTRUKCJA MONTAŻU

FOLIA ODBIJAJĄCA CIEPŁO ZA GRZEJNIK HEATREFLECT



1X

10 min

PL

FOLIA ODBIJAJĄCA CIEPŁO ZA GRZEJNIK HEATREFLECT

6 x 

1 x 

1.

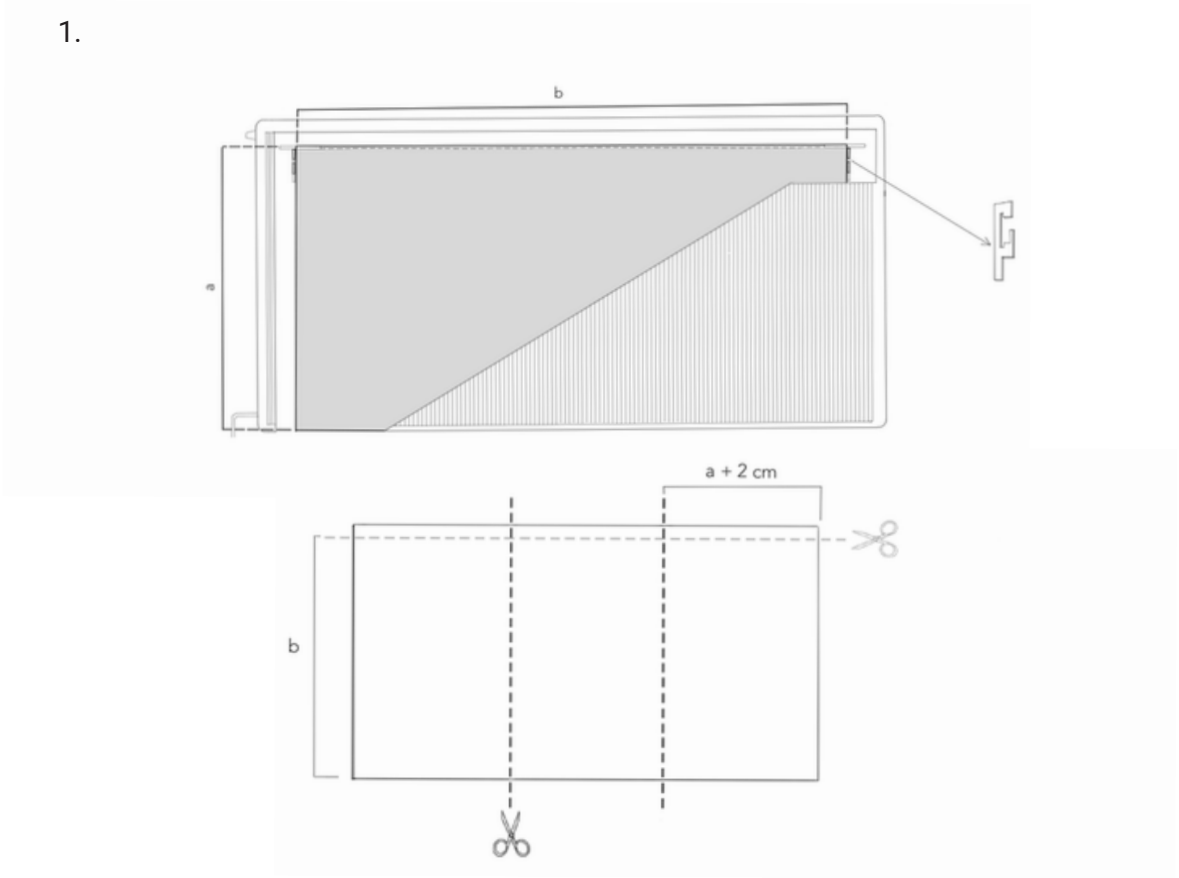

2.

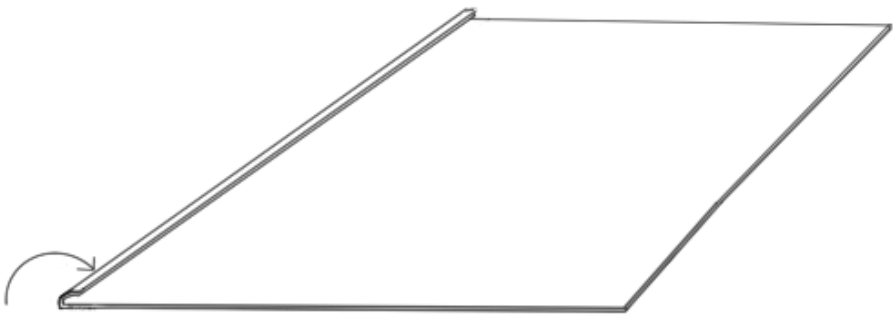

3.

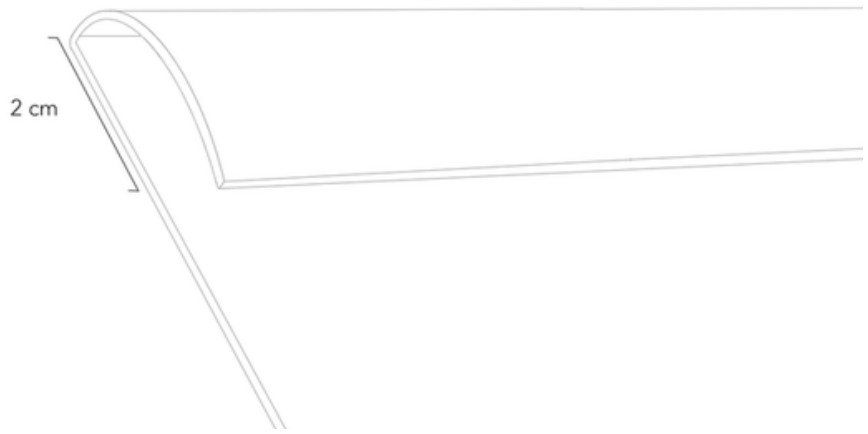

4.

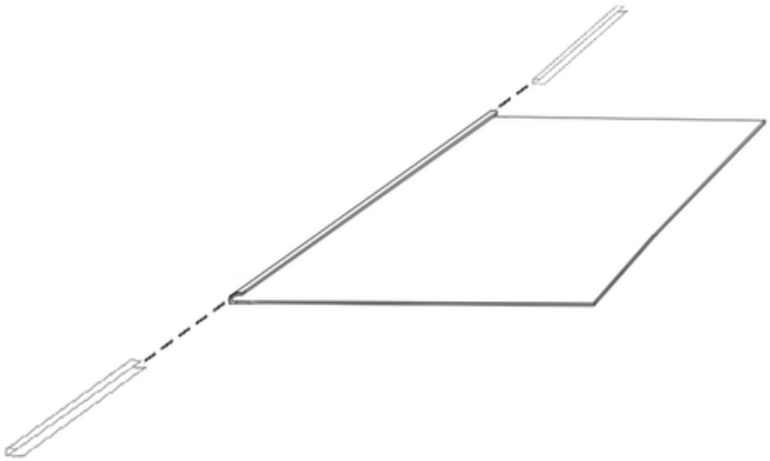

5.

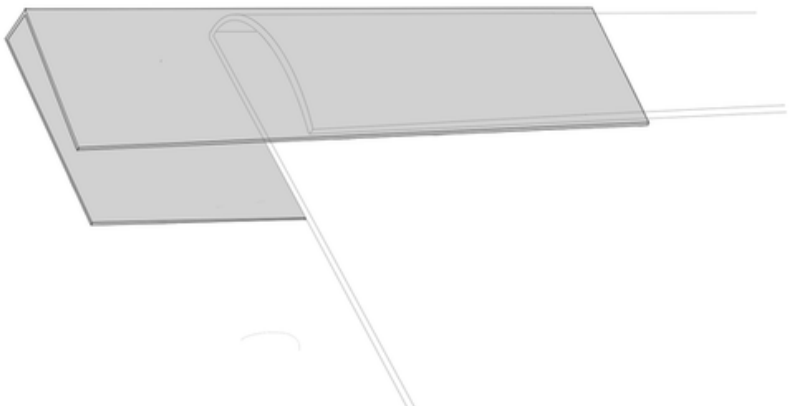

6.

