COVERNIT

ISTRUZIONI DI MONTAGGIO

RECINZIONE IN ALLUMINIO A FESSURA

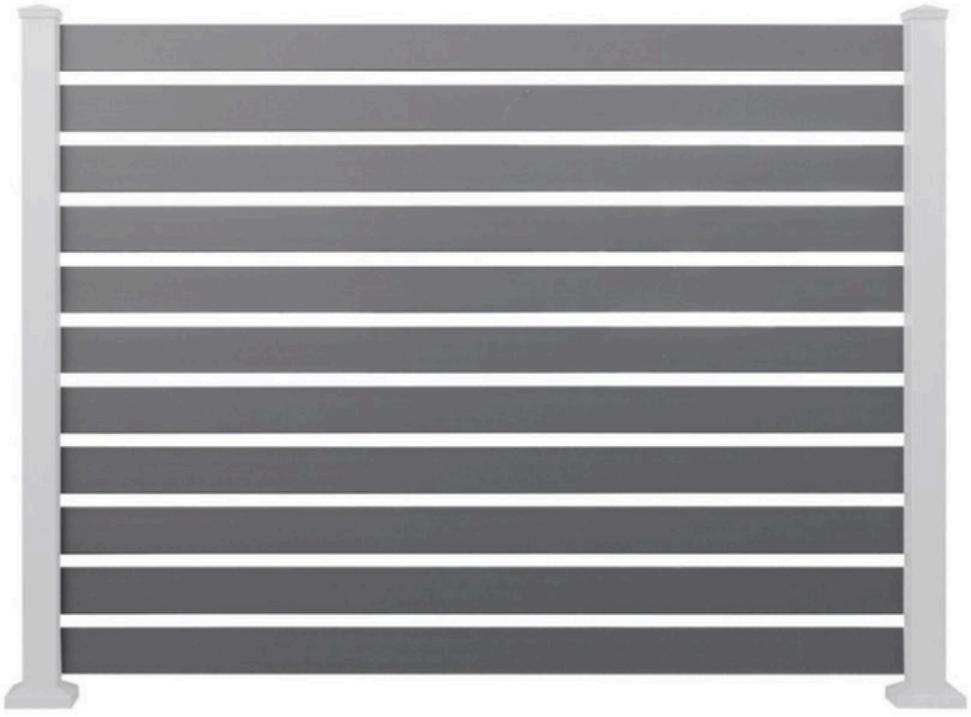

IT

RECINZIONE IN ALLUMINIO A FESSURA

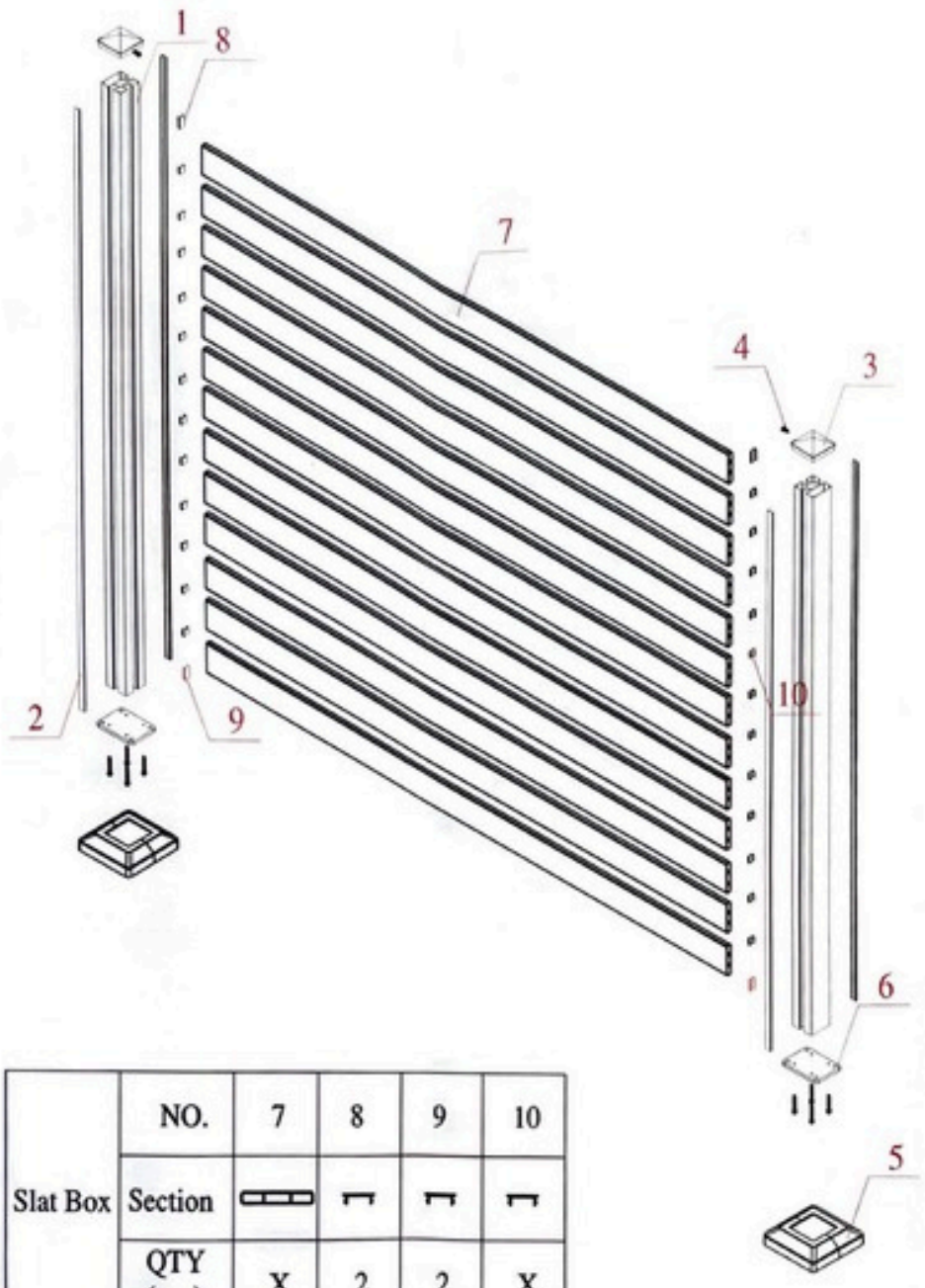

	NO.	7	8	9	10
Slat Box	Section				
	QTY (pcs)	X	2	2	X

	NO.	1	2	3	4	5	6
Pole Box *2	Section						
	QTY (pcs)	1	2	1	1	1	1

Modifiche tecniche riservate.

Edizione 2025

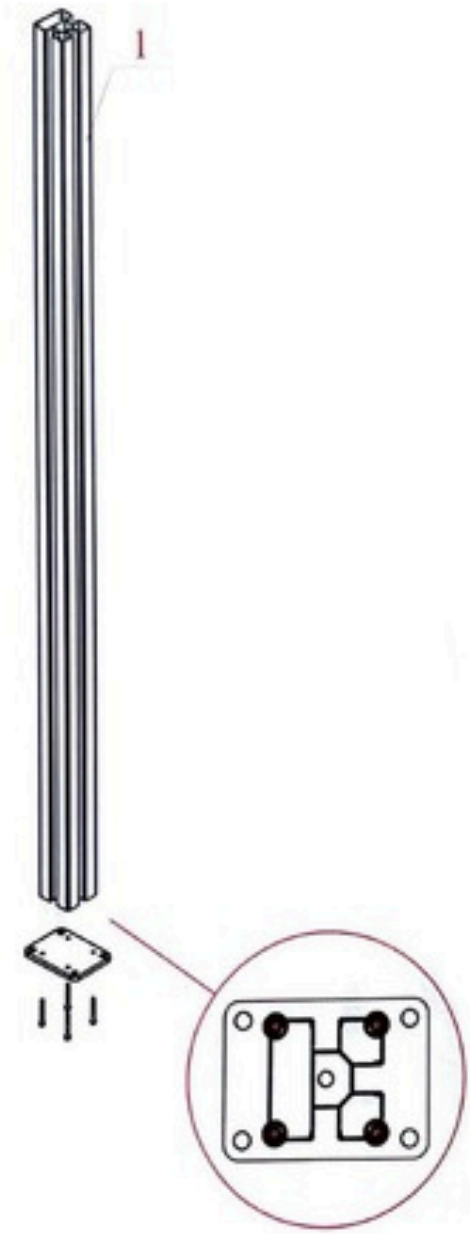
1

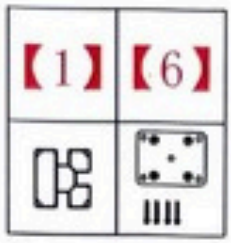
【1】
【6】


1
6

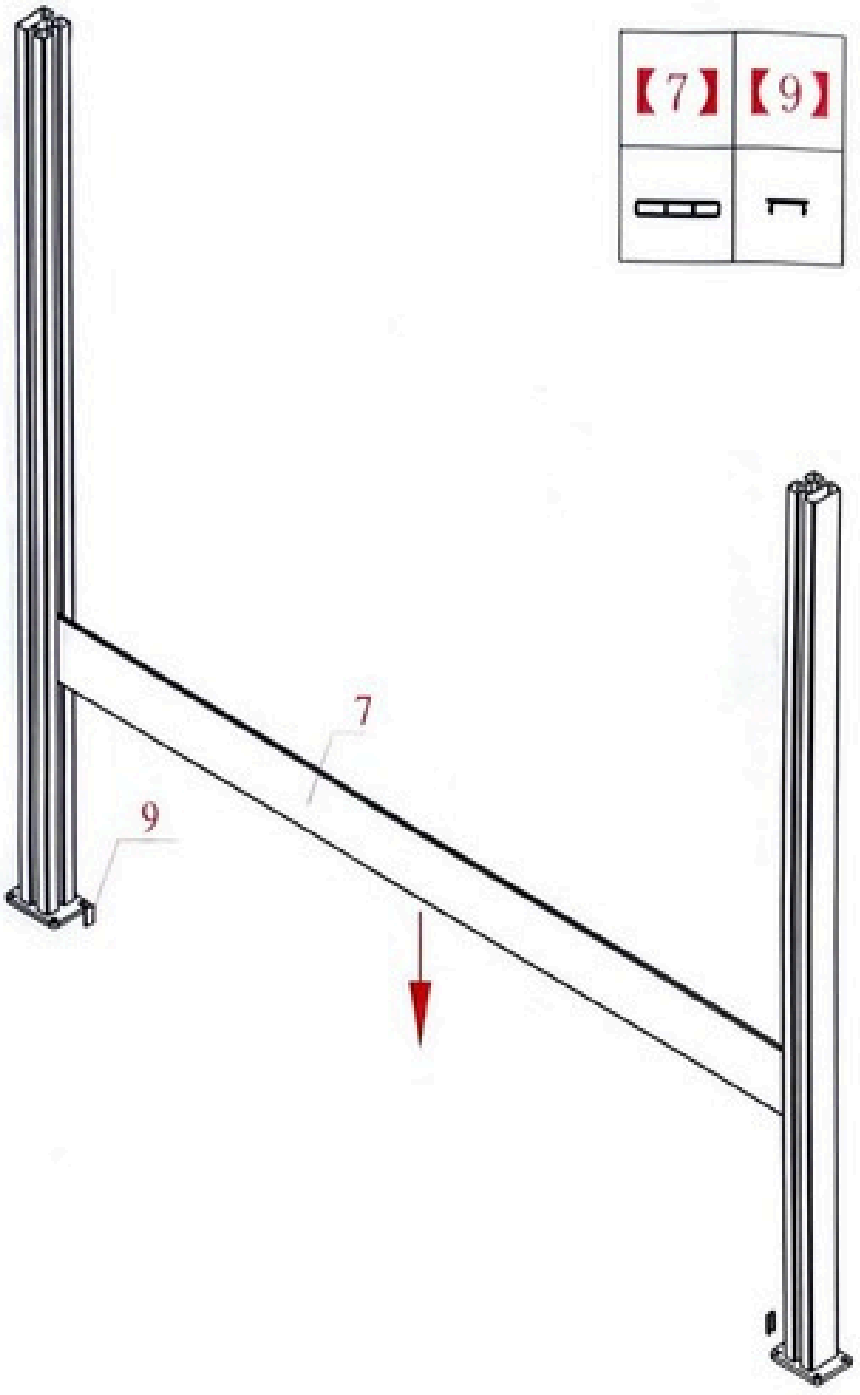
【7】
【9】
7
9

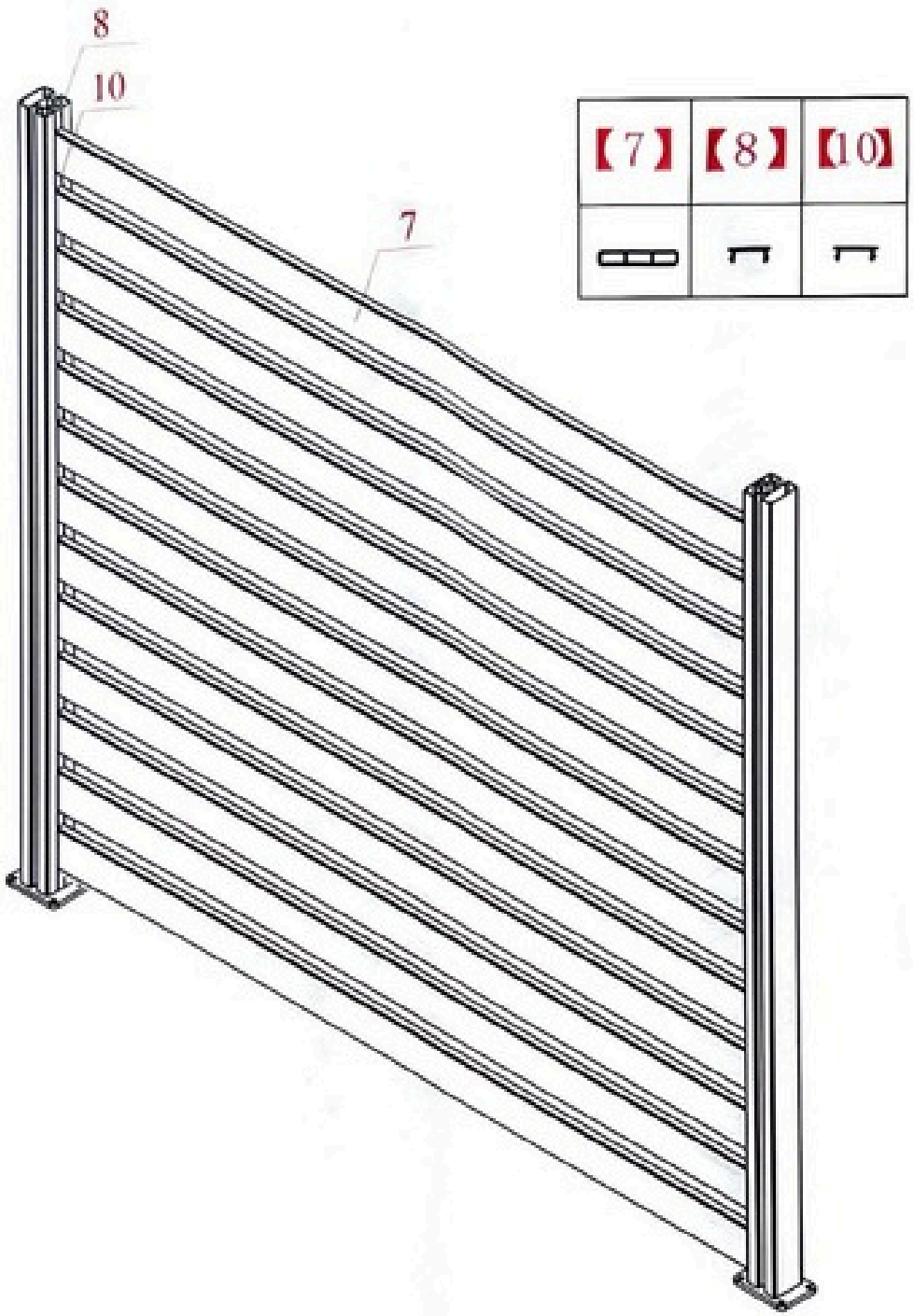
8
10
7
【7】
【8】
【10】
1
1

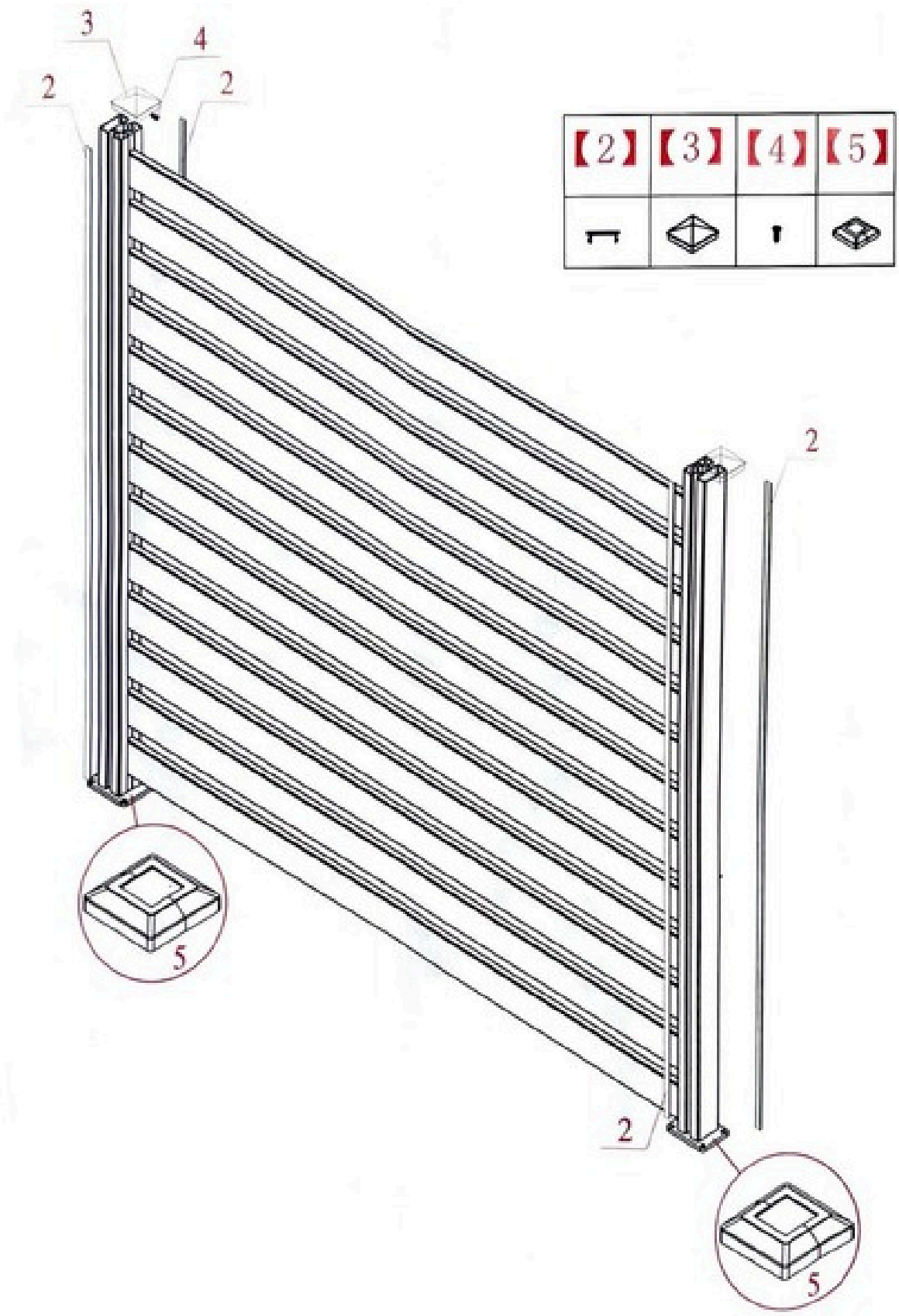
3
4
2
2
【2】
【3】
【4】
【5】
2
2
5
5

IT

