NOTICE DE MONTAGE

PORTILLON DE CLÔTURE EN ALUMINIUM



FR

PORTILLON DE CLÔTURE EN ALUMINIUM

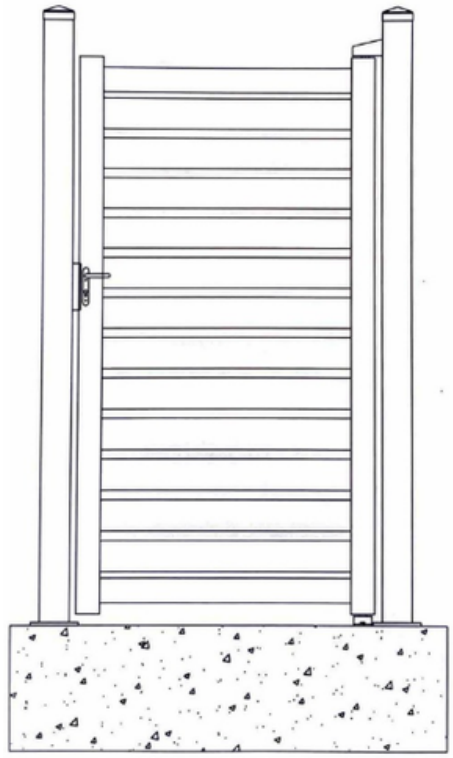

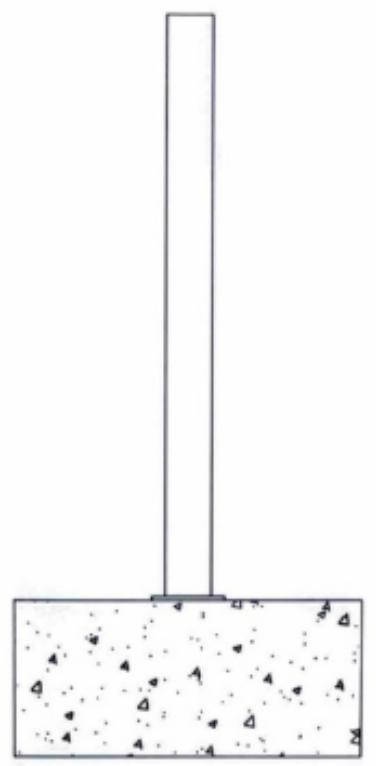

Poteau avec platine

1. Percez des trous dans le sol
2. Fixez la platine du poteau au sol
3. Déterminez l'espacement entre les poteaux et fixez le deuxième poteau de la même manière

Modifications techniques réservées.

Édition 2025

FR



1

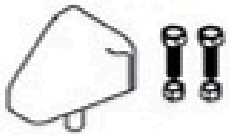

2



3

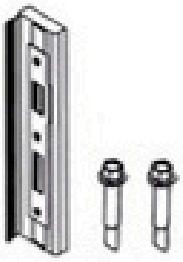

4

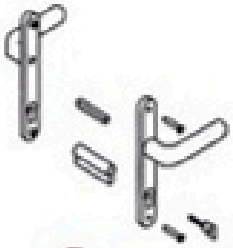

5

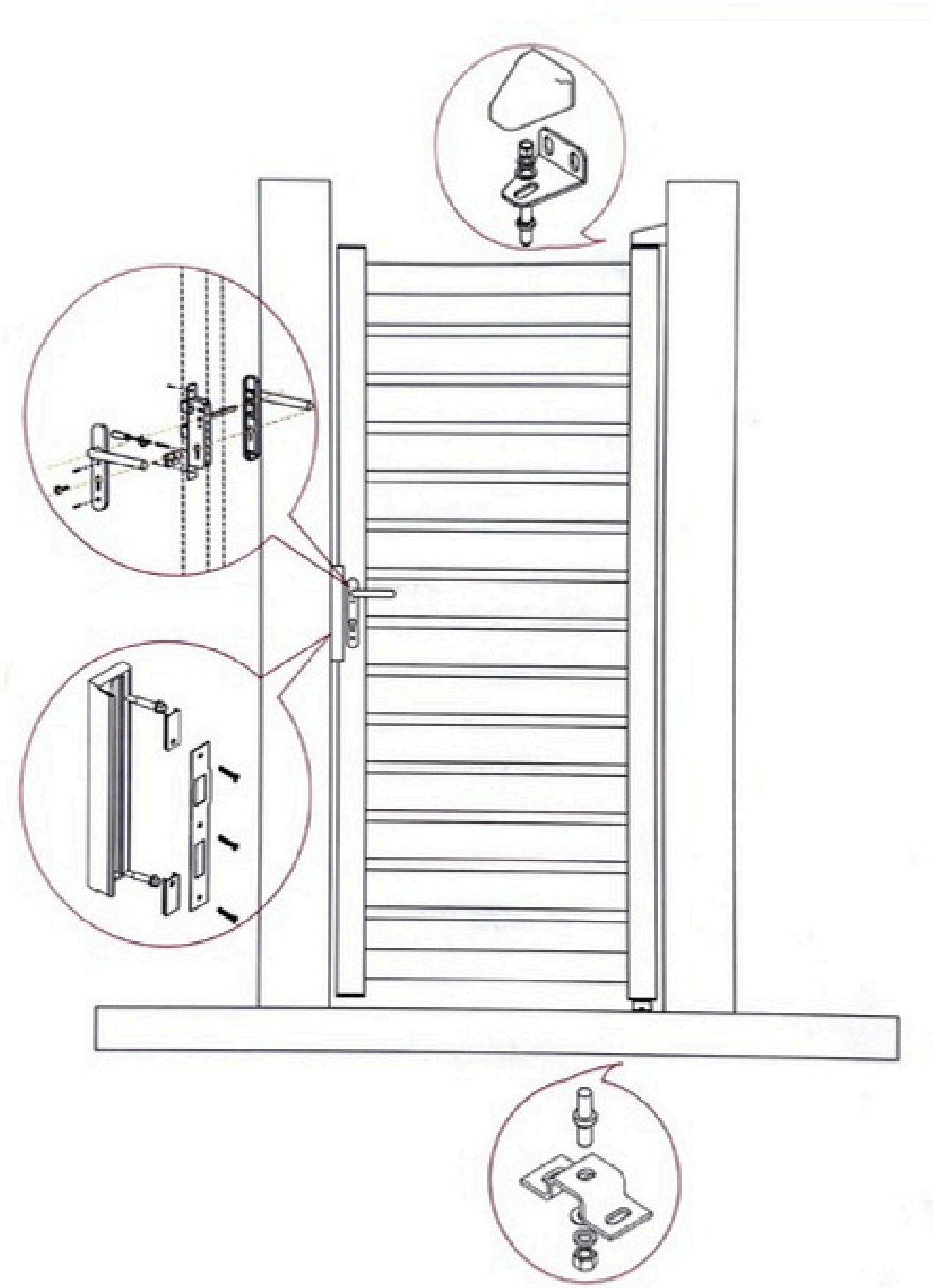

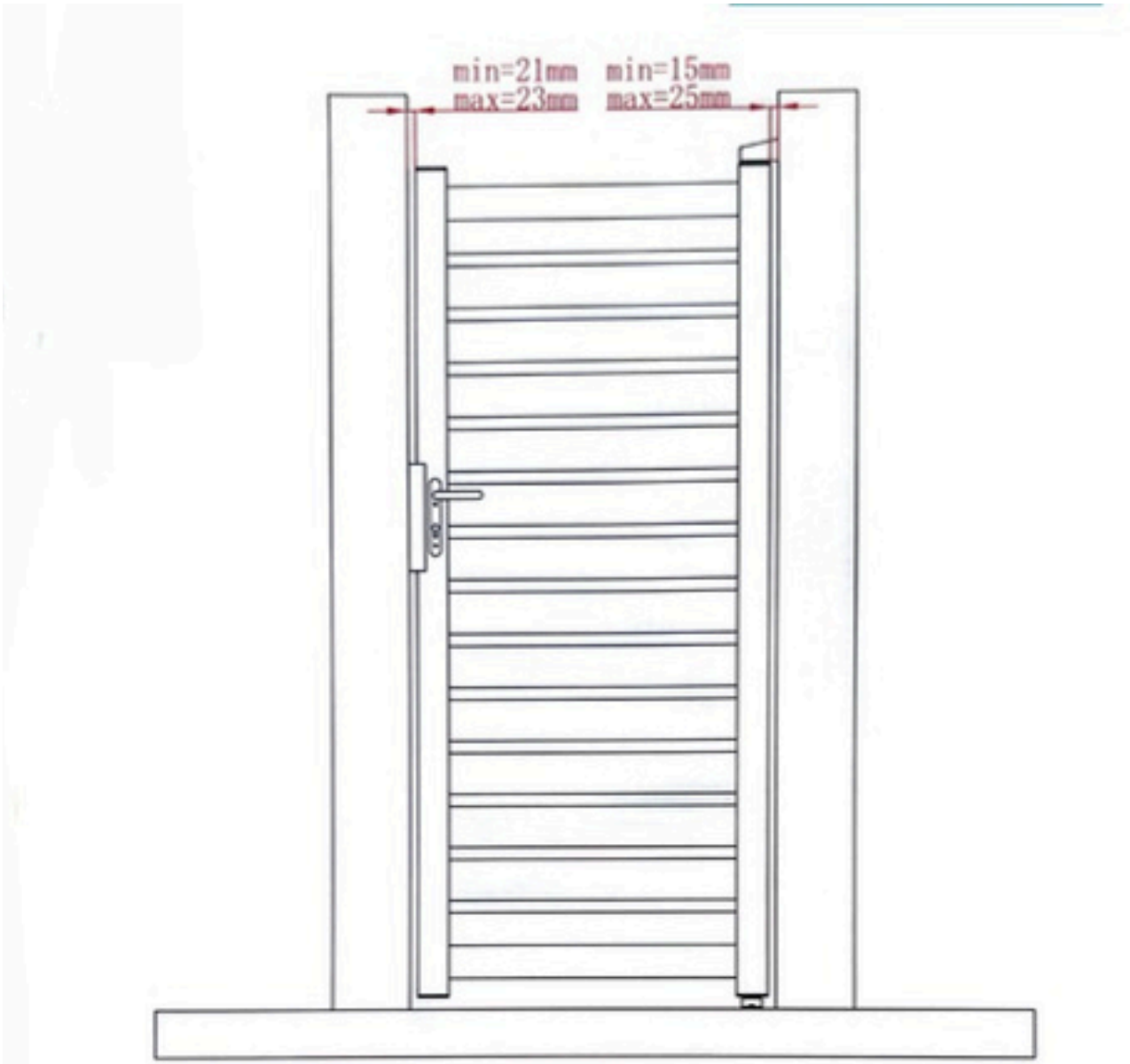
min=21mm
max=23mm
min=15mm
max=25mm

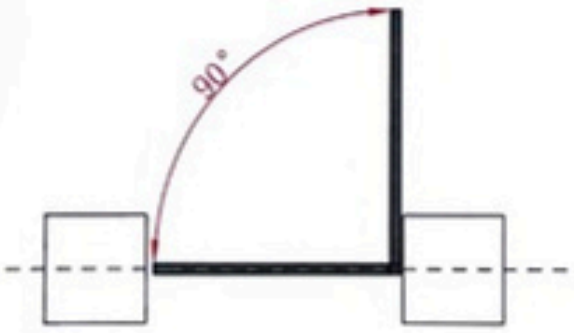
90°

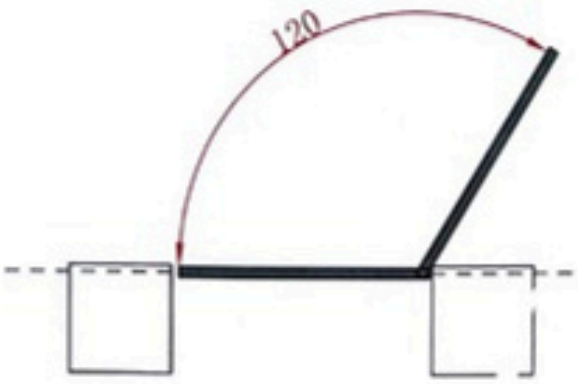
120

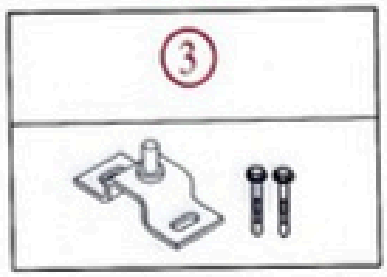
3

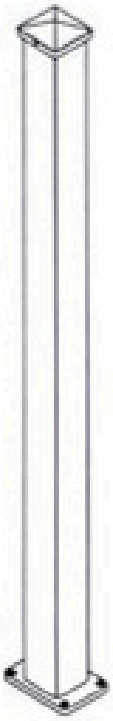

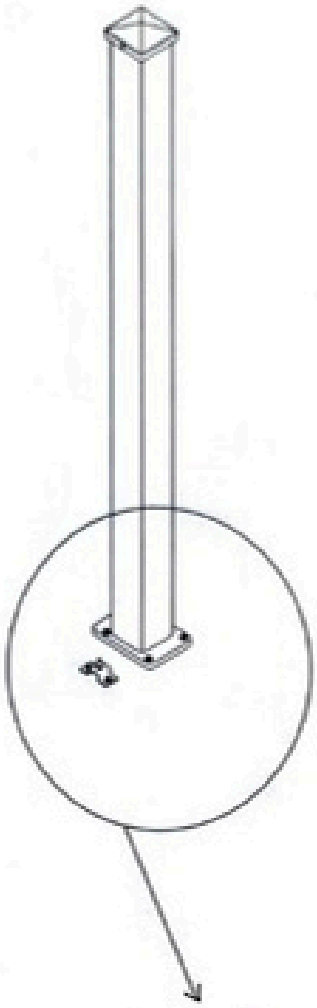

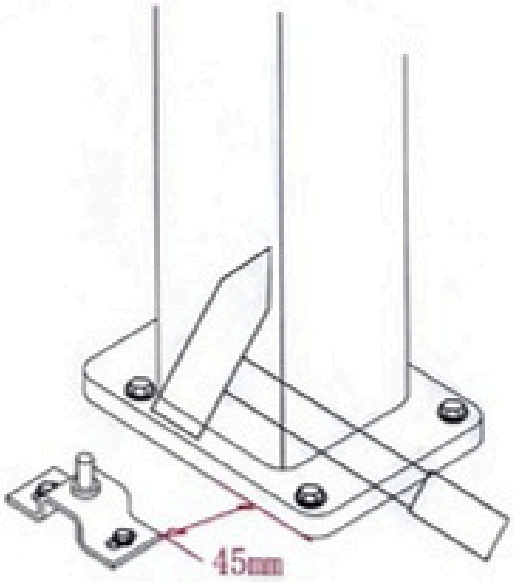
45mm

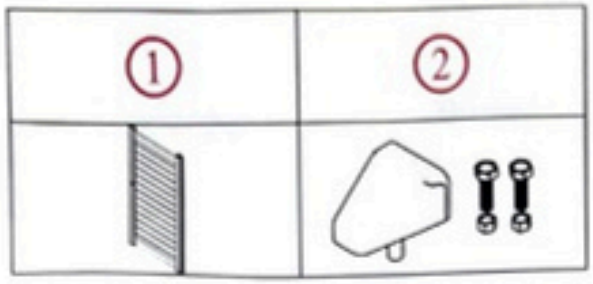
1
2



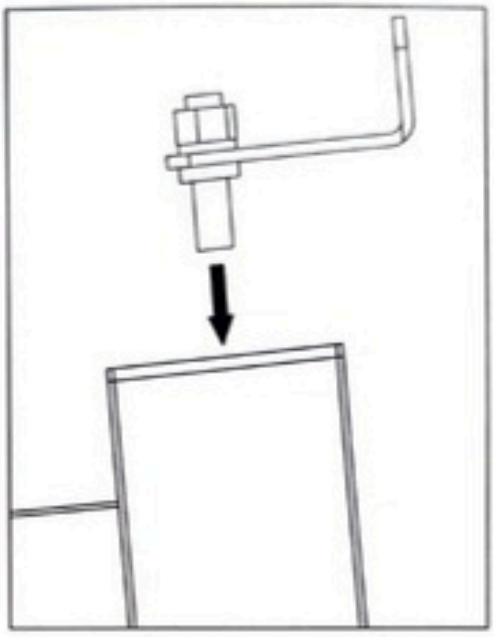

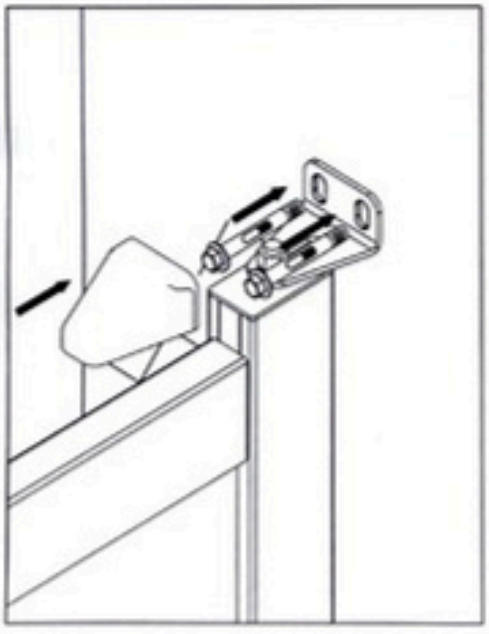

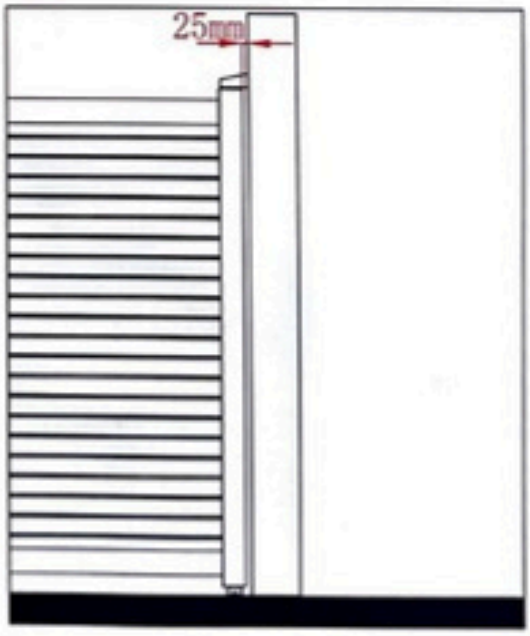
25mm

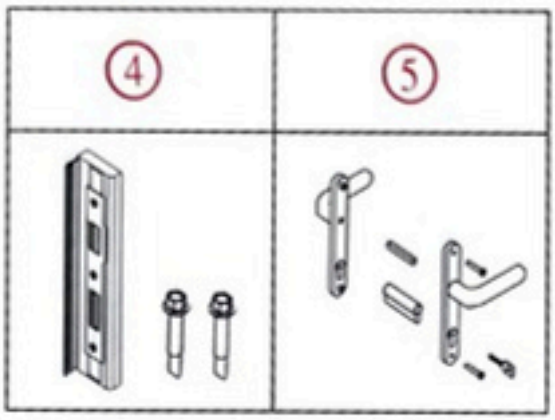
4
5

