COVERNIT

ИНСТРУКЦИИ ЗА МОНТАЖ

АЛУМИНИЕВА ВХОДНА ГРАДИНСКА ВРАТА



BG

АЛУМИНИЕВА ВХОДНА ГРАДИНСКА ВРАТА

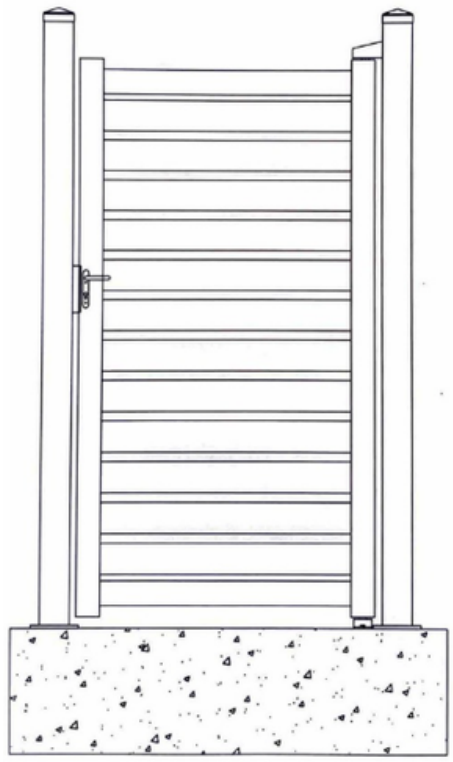

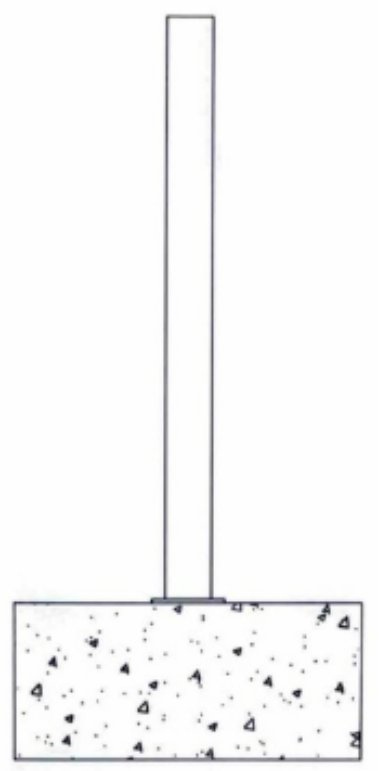

Стълб с основа

1. Пробийте отвори в земята
2. Закрепете основата на стълба към земята
3. Определете разстоянието между стълбовете и закрепете втория стълб по същия начин

Запазваме си правото на технически промени.

Издадено 2025

BG



1

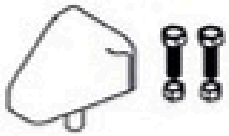

2



3

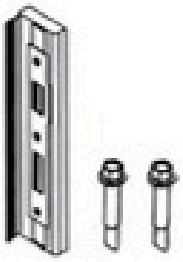

4

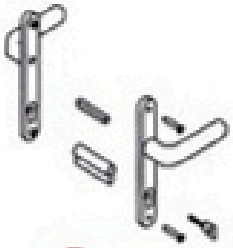

5

Запазваме си правото на технически промени.

Издадено 2025

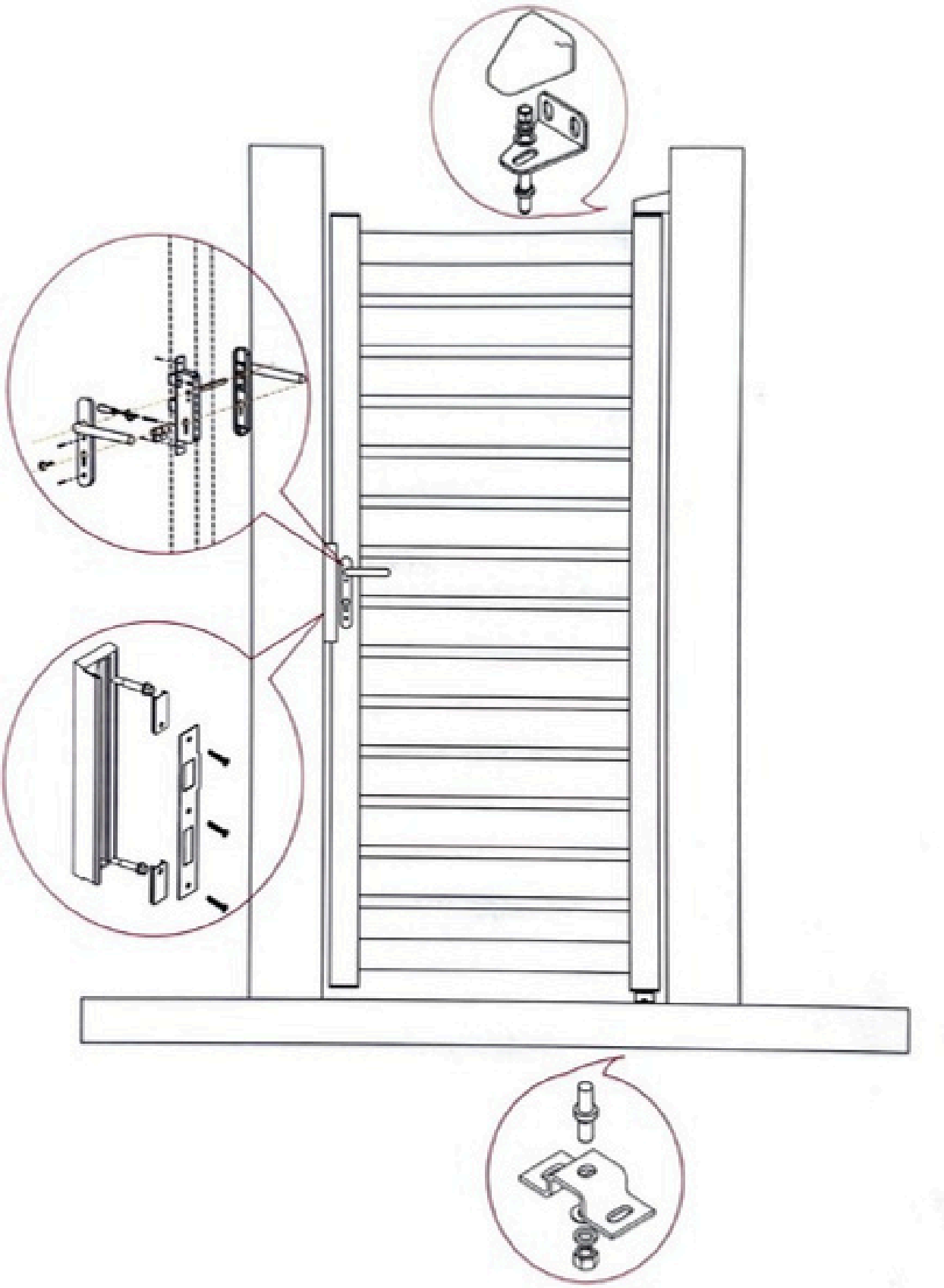

Запазваме си правото на технически промени.

Издадено 2025

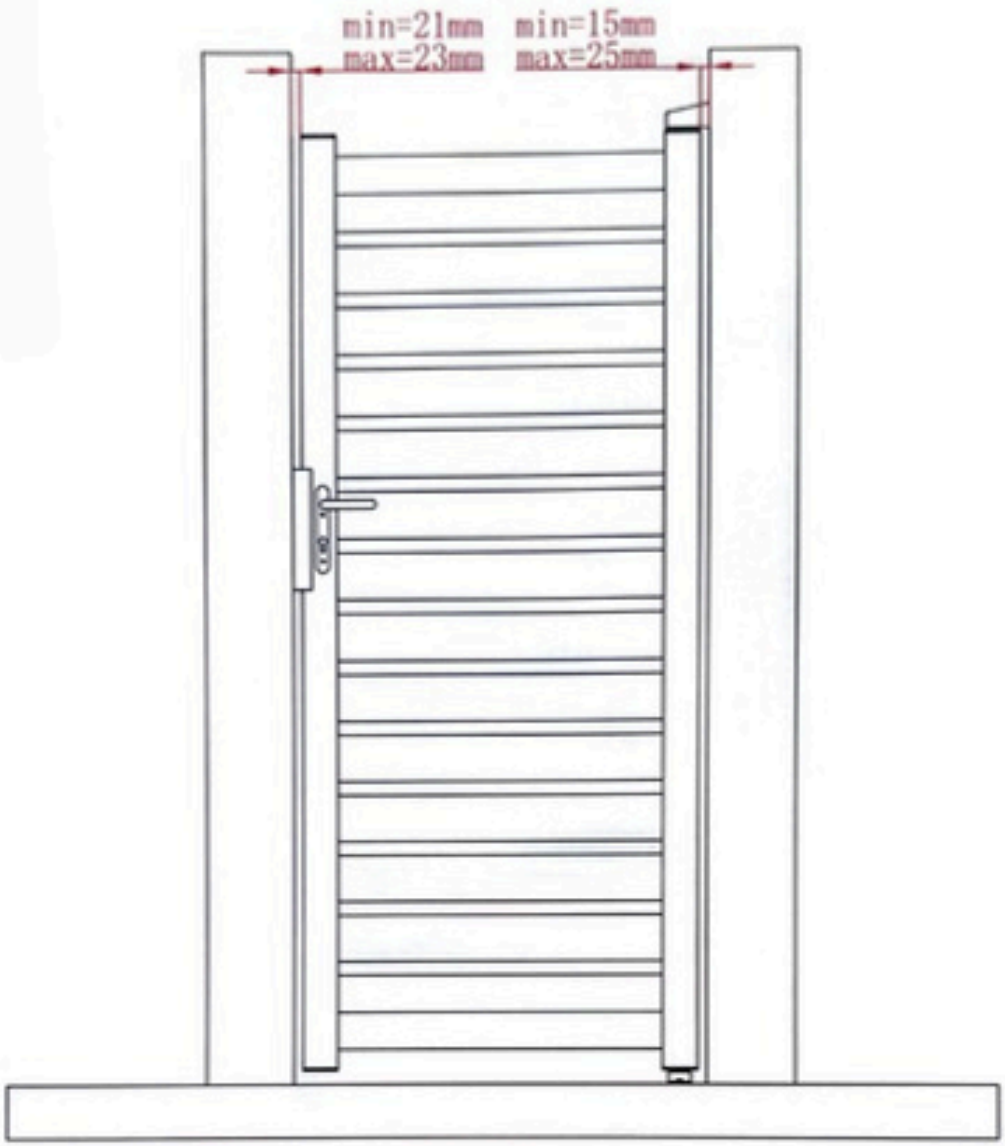

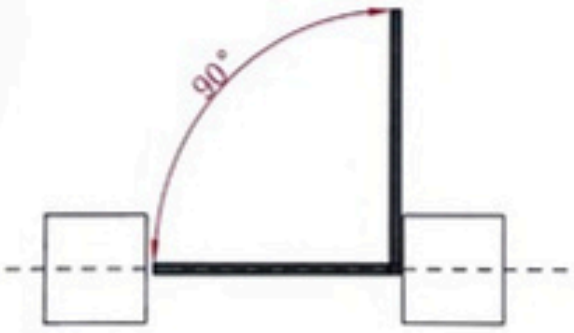

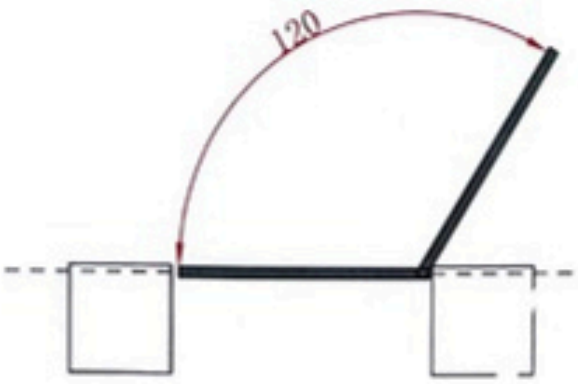

Запазваме си правото на технически промени.

Издадено 2025

BG

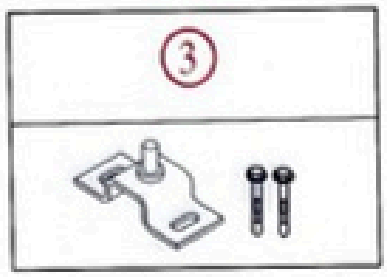

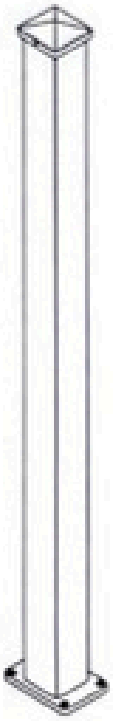

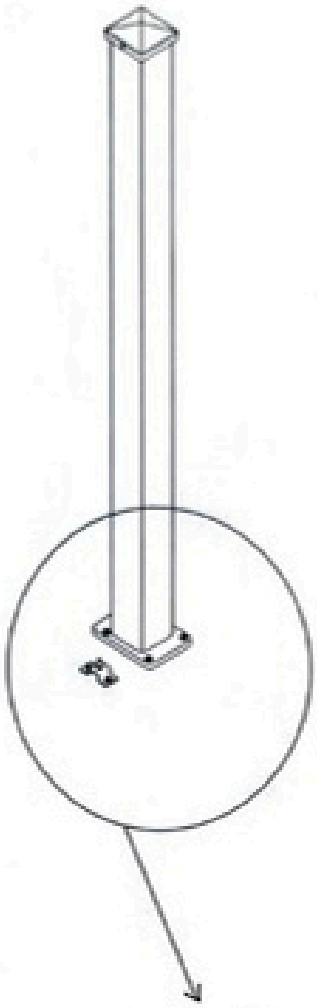

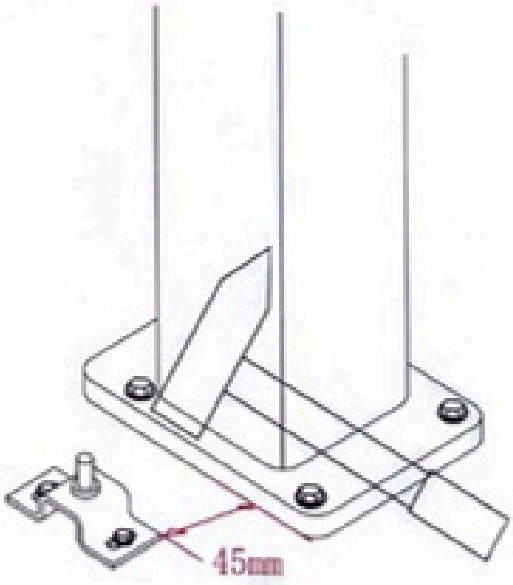

Запазваме си правото на технически промени.

Издадено 2025

BG

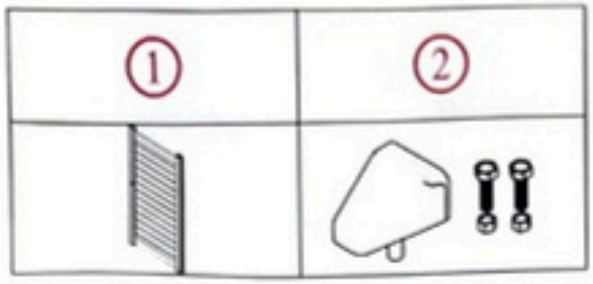



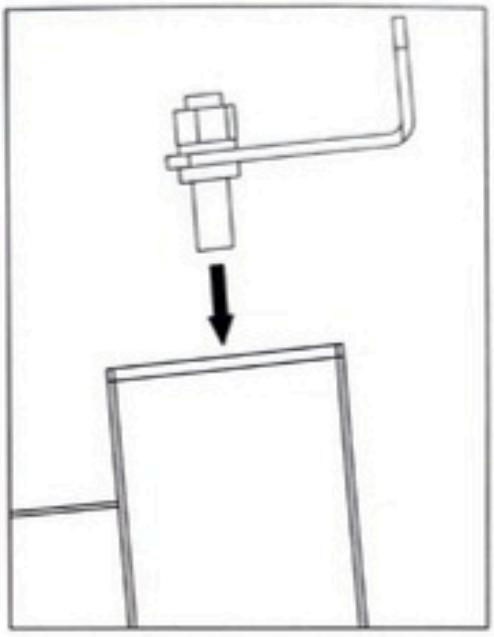

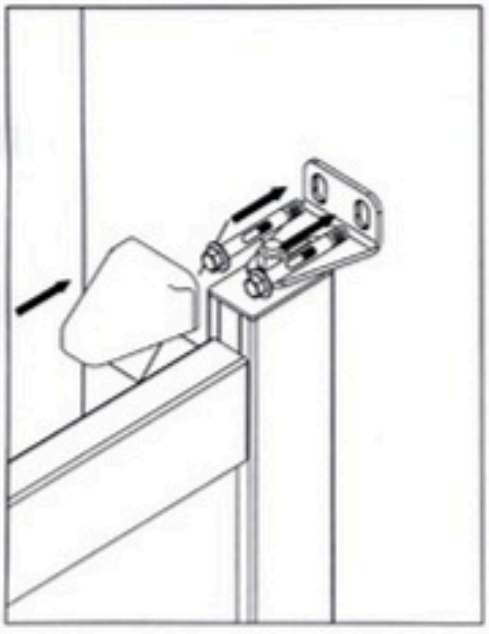

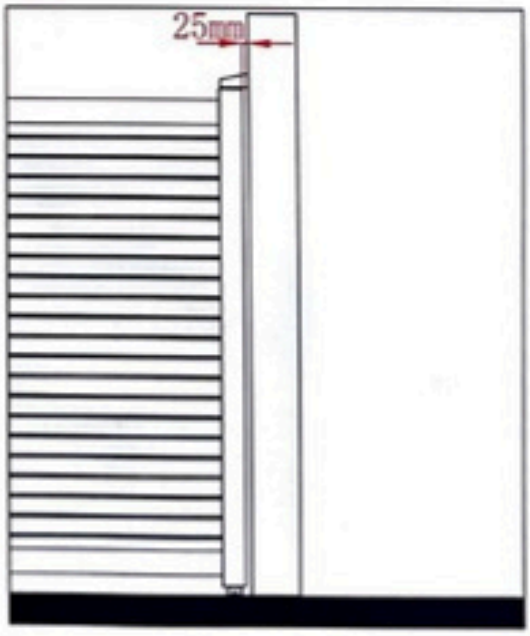

Запазваме си правото на технически промени.

Издадено 2025

BG

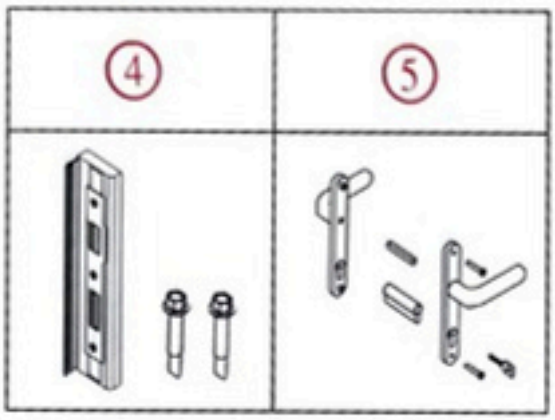

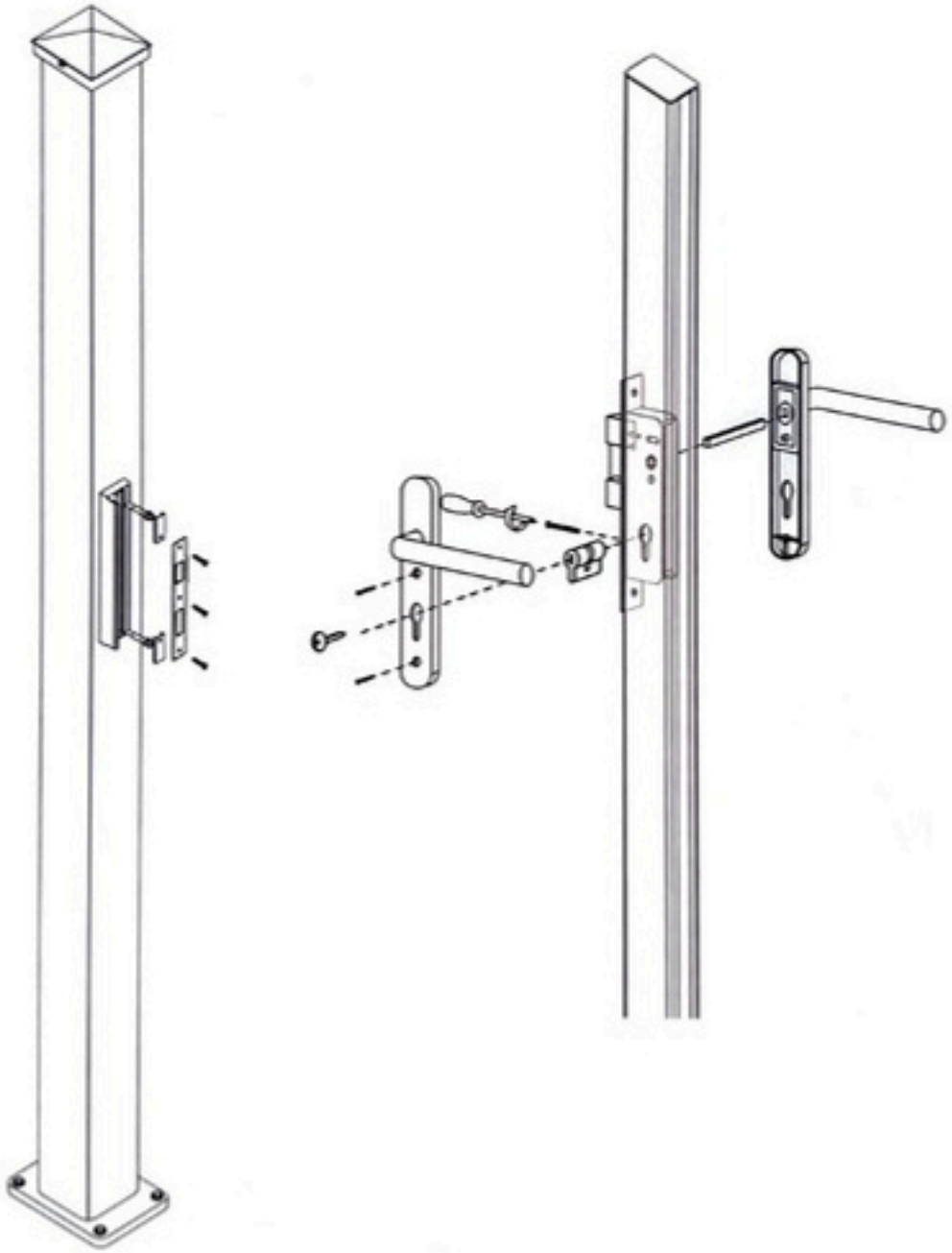

Запазваме си правото на технически промени.

Издадено 2025